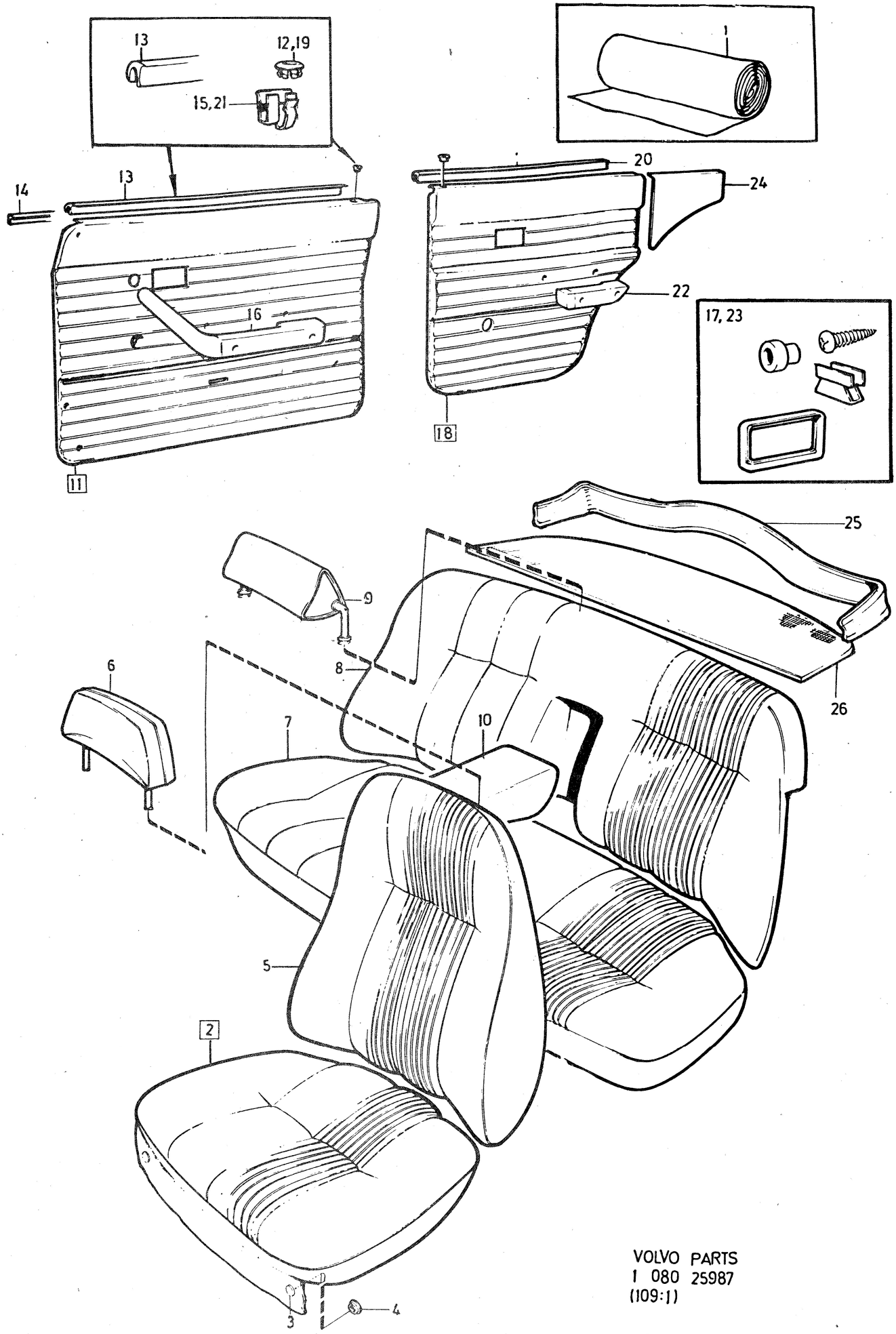

VOLVO PARTS
1 080 25987
(109:1)

Sida Page	Grupp Group	Innerklädsel 144, klädselkombination 774	Upholstery 144, upholstery combination 774	Illustration 25987 1979–11	3000
264	8				

	Pos. Fig.	Antal/Quantity 774				Artikel nr Part No	Benämning	Description	Sats Kit	B P S R	Anmärkning Notes	
	1	ERF	–	–	–		Läder, svart	Leather, black		8		0020
		ERF	–	–	–	99949-0	Vävplast, svart	Plastic–coated fabric, black		8	METERVARA	0040 0060
							Produktskylten stämplad 774–729	Designation plate stamped 774–729				0080 0100 0120
x	2	2	–	–	–	697880-3	Klädsel	Cover			(694750)	0140
	3	12	–	–	–	94944-6	•Knapp	•Button				0160
	4	12	–	–	–	94945-3	•Hållare	•Retainer				0180
	5	2	–	–	–	694751-9	Klädsel	Cover		8		0200
	6	2	–	–	–	694891-3	Klädsel	Cover		8		0220
	7	1	–	–	–	694773-3	Klädsel	Cover		8		0240
x	8	1	–	–	–	697883-7	Klädsel, V	Cover, L			(694774)	0260
x		1	–	–	–	697884-5	Klädsel, H	Cover, R			(694766)	0280
	9	–	–	–	–							0300
x	10	1	–	–	–	697885-2	Klädsel	Cover			(694797)	0320
x	11	1	–	–	–	696450-6	Dörrpanel, V	Door panel, L			(695332)	0340
x		1	–	–	–	696452-2	Dörrpanel, H	Door panel, R			(695337)	0360
	12	2	–	–	–	677003-6	•Bussning	•Bushing				0380
	13	2	–	–	–	678198-3	•List	•Moulding				0400
	14	1	–	–	–	686781-6	•Prydnadslist, V	•Trim moulding, L				0420
		1	–	–	–	686782-4	•Prydnadslist, H	•Trim moulding, R				0440
	15	20	–	–	–	678201-5	•Clips	•Clip				0460
	16	–	–	–	–		Armstöd	Arm rest			SE SIDA 384, 4-I11	0480
	17	–	–	–	–		Monteringsdetaljer	Installation components			SE SIDA 376, 4-I03	0500 0520
x	18	1	–	–	–	696454-8	Dörrpanel, V	Door panel, L			(695342)	0540
x		1	–	–	–	696456-3	Dörrpanel, H	Door panel, R			(695347)	0560
	19	2	–	–	–	677003-6	•Bussning	•Bushing				0580
	20	2	–	–	–	678199-1	•List	•Moulding				0600
	21	16	–	–	–	678201-5	•Clips	•Clip				0620
	22	–	–	–	–		Armstöd	Arm rest			SE SIDA 384, 4-I11	0640
	23	–	–	–	–		Monteringsdetaljer	Installation components			SE SIDA 376, 4-I03	0660 0680
x	24	1	–	–	–	696458-9	Panel, V	Panel, L			(695352)	0700
x		1	–	–	–	697821-7	Panel, H	Panel, R			(696460)	0720
	25	1	–	–	–	682968-3	Panel	Panel				0740
	26	1	–	–	–	697107-1	Matta	Mat			ERS AV 1264913–3	0760