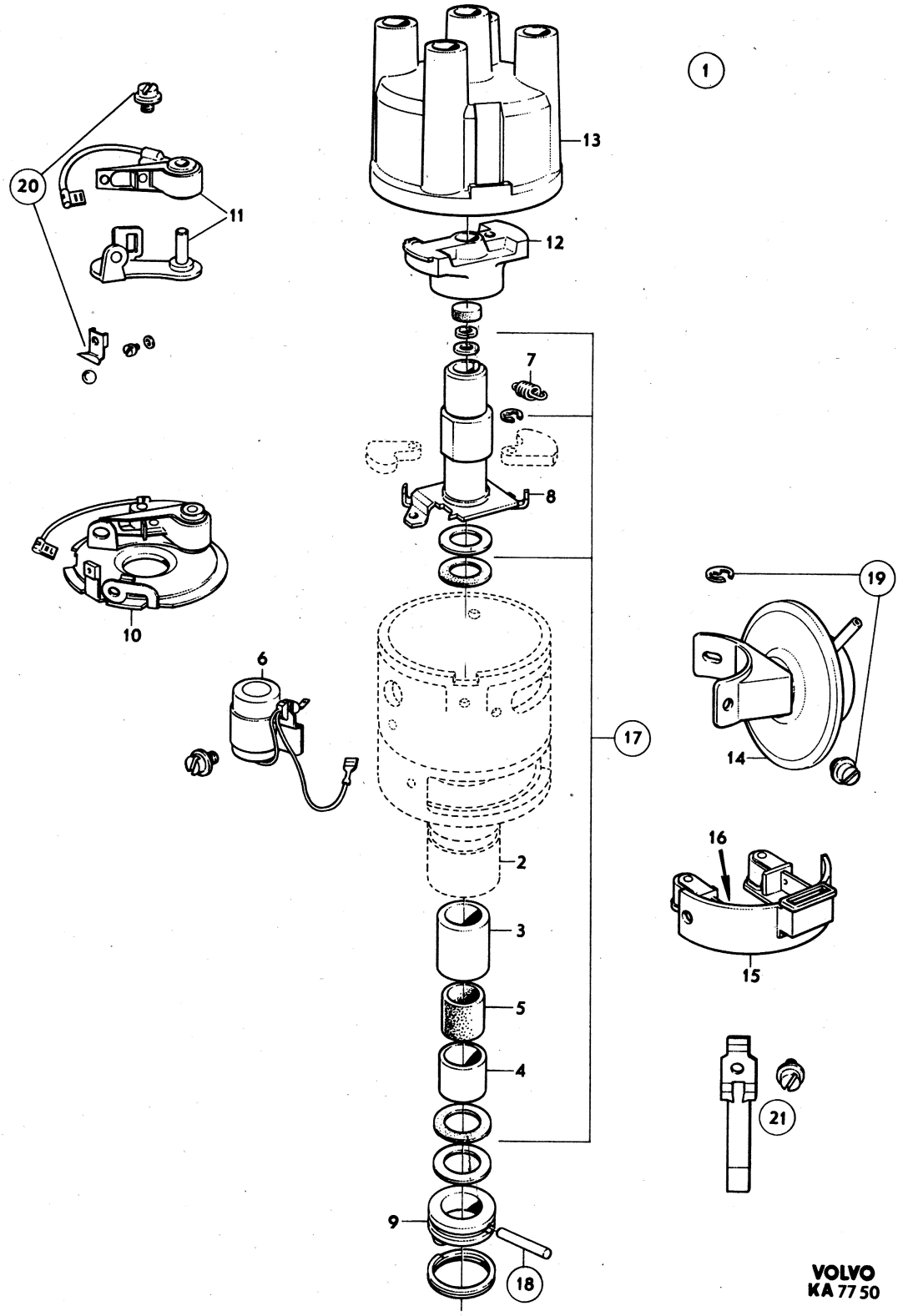
1
13
12
20
11
7
8
10
6
17
19
14
16
2
3
5
4
15
21
9
18
VOLVO
KA 7750

Sida Page	Grupp Group	Tändfördelare	Distributor	Illustration	0300
		243135, 243184, 243314	243135, 243184, 243314	7750	
16	3			1979–11	

Pos. Fig.	Antal/Quantity 243 135	243 184	243 314		Artikel nr Part No	Benämning	Description	Sats Kit	B P S R	Anmärkning Notes	
1	1	–	–	–	243135-1	Tändfördelare	Distributor		8	B20D	1010
										ERS AV 1 ST 462657–8	1011
	–	1	–	–	243184-9	Tändfördelare	Distributor		8	B20E	1020
										ERS AV 1 ST 243314–2	1021
	–	–	1	–	243314-2	Tändfördelare	Distributor			B20E B20F	1030
2	–	–	–	–		•Hus	•Housing		8		1040
3	1	–	–	–	233262-5	•Bussning, övre	•Bushing, upper				1050
	–	1	–	–	243012-2	•Bussning, övre	•Bushing, upper				1060
4	1	1	–	–	238850-2	•Bussning, nedre	•Bushing, lower				1070
5	1	–	–	–	241396-1	•Smörjfilt	•Lubricator felt				1080
	–	1	–	–	233825-9	•Smörjfilt	•Lubricator felt		8		90
6	1	–	–	–	241650-1	•Kondensator	•Capicator				1100
	–	1	1	–	243013-0	•Kondensator	•Capicator				1110
7	1	–	–	–	241660-0	•Fjäder	•Spring				1120
	–	1	–	–	243014-8	•Fjäder	•Spring				1130
	1	–	–	–	241661-8	•Fjäder	•Spring		8		1140
	–	1	–	–	243014-8	•Fjäder	•Spring				1150
8	1	–	–	–	243275-5	•Brytarkam	•Breaker		8		60
	–	1	–	–	243015-5	•Brytarkam	•Breaker				1170
9	1	1	–	–	243016-3	•Koppling	•Coupling				1180
10	1	–	–	–	241651-9	•Brytarplatta	•Breaker plate				1190
	–	1	–	–	241663-4	•Brytarplatta	•Breaker plate				1200
11	1	–	–	–	241652-7	••Kontaktsats	••Breaker point set				1210
	–	1	1	–	241664-2	•Kontaktsats	•Breaker point set				1220
12	1	1	1	–	240305-3	•Fördelararm	•Distributor rotor				1230
13	1	1	–	–	243632-7	•Fördelarlock	•Distributor cap			(241653)	1240
	–	–	1	–	243632-7	•Fördelarlock	•Distributor cap				1250
14	1	–	–	–	243274-8	•Vakuumregulator	•Vacuum governor				1260
	–	1	1	–	243276-3	•Vacuumregulator	•Vacuum governor				1270
15	–	1	1	–	243022-1	•Kontaktsats	•Breaker poin kit				1280
16	–	1	–	–	243023-9	•Packning	•Packing				1290
17	1	–	–	–	241655-0	•Rep. sats för fördelaraxel	•Small–parts kit for distributor axle				1300 1310
	–	1	–	–	241671-7	•Rep. sats för fördelaraxel	•Small–parts kit for distributor axle				1320 1330
18	1	1	–	–	241656-8	•Rep. sats för medbringare	•Small–parts kit for companion flange				1340 1350
19	1	1	–	–	241657-6	•Rep. sats för vakuumregulator	•Small–parts kit for vacuum governor				1360 1370
20	1	1	–	–	241658-4	•Rep. sats för brytarplatta	•Small–parts kit for contact breaker plate				1380 1390
21	1	1	–	–	241659-2	•Hållfjädersats	•Retainer spring set				1400
	–	–	1	–	273521-5	•Rep. sats	•Repair kit				1410