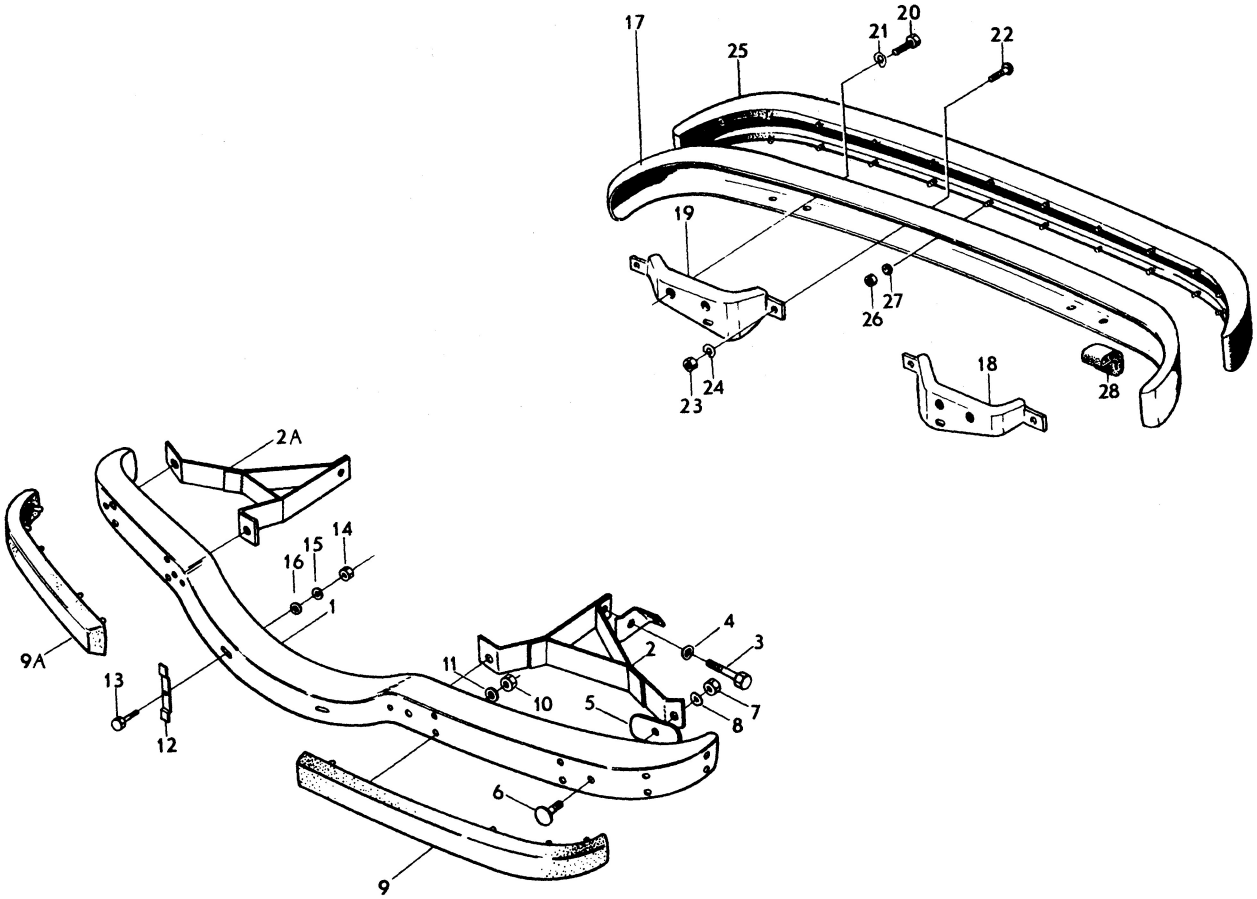

VOLVO
KA 6582

Sida / Page	Grupp / Group	Stötfångare / Bumpers	Illustration 6582	1100
96	8	främre nummerplåtshållare / front number plate holder		
		CH – 74449 / CH – 74449	1975-12	

Pos. Fig.	Antal/Quantity				Detalj nr Part No	Benämning	Description	Sats Kit	Anmärkning Notes	
1	1	–	–	–	679022-4	Stötfångare, främre	Bumper, front	1		1010
2	1	–	–	–	679028-1	Bärjärn, V	Support arm, L	1		1020
2a	1	–	–	–	679029-9	Bärjärn, H	Support arm, R	1		1030
3	4	–	–	–	955561-6	Skruv	Bolt	0		1040
4	4	–	–	–	955951-9	Låsbricka	Lock washer	0		1050
5	4	–	–	–	679937-3	Förstärkning	Reinforcement	1		1060
6	4	–	–	–	943052-1	Bult	Bolt	S		1070
7	4	–	–	–	955827-1	Mutter	Nut	S		1080
8	4	–	–	–	955950-1	Låsbricka	Lock washer	S		1090
9	1	–	–	–	679026-5	Stötfångarlist, V	Bumper moulding, L	1		1100
9a	1	–	–	–	679027-3	Stötfångarlist, H	Bumper moulding, R	1		1110
10	18	–	–	–	940092-0	Mutter	Nut	S		1[illegible]
11	18	–	–	–	192292-1	Bricka	Washer	S		[illegible]
12	2	–	–	–	679377-2	Nummerplåtshållare	Front number plate holder		USA, CAN	1140
13	2	–	–	–	950045-5	Skruv	Screw		USA, CAN	1150
14	2	–	–	–	955825-5	Mutter	Nut		USA, CAN	1160
15	2	–	–	–	955893-3	Bricka	Washer		USA, CAN	1170
16	2	–	–	–	955920-4	Fjäderbricka	Spring washer		USA, CAN	1[illegible]
	1	–	–	–	676851-9	Nummerplåtshållare	Front number plate holder		SPEC UTF 5426	[illegible]
17	1	–	–	–	676241-3	Stötfångare, bakre	Bumper, rear	1		1200
18	1	–	–	–	676264-5	Bärjärn, V	Support arm, L	1		1210
19	1	–	–	–	676265-2	Bärjärn, H	Support arm, R	1		1220
20	6	–	–	–	955534-3	Skruv	Screw	S	TID UTF	1230
	6	–	–	–	944209-6	Flänsskruv	Flanged bolt	S	SEN UTF	1240
21	6	–	–	–	942336-9	Fjädrande bricka	Resilient washer.	S	TID UTF	1250
22	4	–	–	–	943052-1	Bult	Bolt	S		1260
23	4	–	–	–	955827-1	Mutter	Nut	S		1270
24	4	–	–	–	942336-9	Fjädrande bricka	Resilient washer	S		1280
25	1	–	–	–	676242-1	Stötfångarlist	Bumper moulding	1		1290
26	22	–	–	–	940092-0	Mutter	Nut	S		1300
27	22	–	–	–	192292-1	Bricka	Washer	S		1310
28	2	–	–	–		Mellanlägg	Spacer	8	TID UTF (679380)	1320
	1	–	–	–	273145-3	Monteringssats för	Front bumper	1		1330
						främre stötfångare	installation kit			1340
	1	–	–	–	273146-1	Monteringssats för	Rear bumper	1		1350
						bakre stötfångare	installation kit			1360