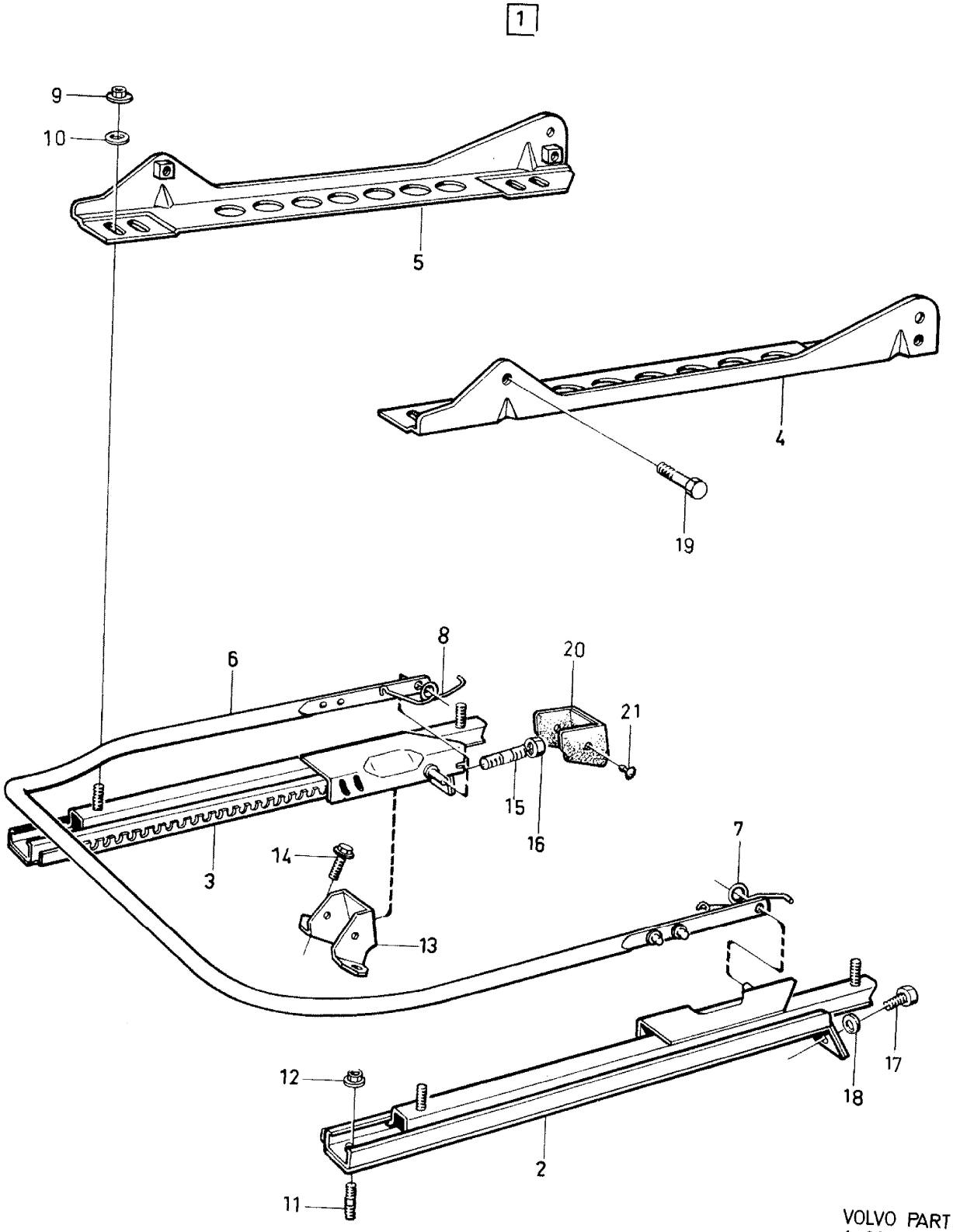

VOLVO PARTS
1 080 14339

Sida / Page	Grupp / Group									
234	8	Underrede för framstol utan höjdomställare CH 132567–.	Undercarriage for front seat without vertical seat adjuster CH 132567–					Illustration 14339 1975-12		2275

Pos. Fig.	Antal/Quantity				Detalj nr Part No	Benämning	Description	Sats Kit	Anmärkning Notes	
1	–	–	–	–		Underrede utan höjdomställare	Undercarriage without vertical seat adjuster	8		0020 0040
2	1	–	–	–	1207834-1	•Glidskena, V	•Adjuster rail, L			0060
3	1	–	–	–	1207835-8	•Glidskena, H	•Adjuster rail, R			0080
4	1	–	–	–	1210477-4	•Vinkeljärn, V	•Angle iron, L			0100
5	1	–	–	–	1210478-2	•Vinkeljärn, H	•Angle iron, R			0120
6	1	–	–	–	1207846-5	•Spärrbygel	•Catch clamp			0140
7	1	–	–	–	1204843-5	•Fjäder, V	•Spring, L			0160
8	1	–	–	–	1204844-3	•Fjäder, H	•Spring, R			0180
9	4	–	–	–	945408-3	•Mutter	•Nut			0200
10	4	–	–	–	955894-1	Bricka	Washer			0210
11	2	–	–	–	17394-8	Pinnskruv	Stud			022[illegible]
12	2	–	–	–	945408-3	Mutter	Nut			023[illegible]
13	1	–	–	–	1207751-7	Konsol	Bracket			0240
14	2	–	–	–	944926-5	Skruv	Screw			0260
15	1	–	–	–	17394-8	Pinnskruv	Stud			0280
16	1	–	–	–	945408-3	Mutter	Nut			0300
17	1	–	–	–	955294-4	Skruv	Screw			0320
18	1	–	–	–	955894-1	Bricka	Washer			03[illegible]
19	4	–	–	–	944926-5	Skruv	Screw			0400
20	1	–	–	–	1224406-7	Kuliss	Coulisse			0420
x 21	2	–	–	–	948185-4	Plastnit	Plastic rivet		(945790)	0430