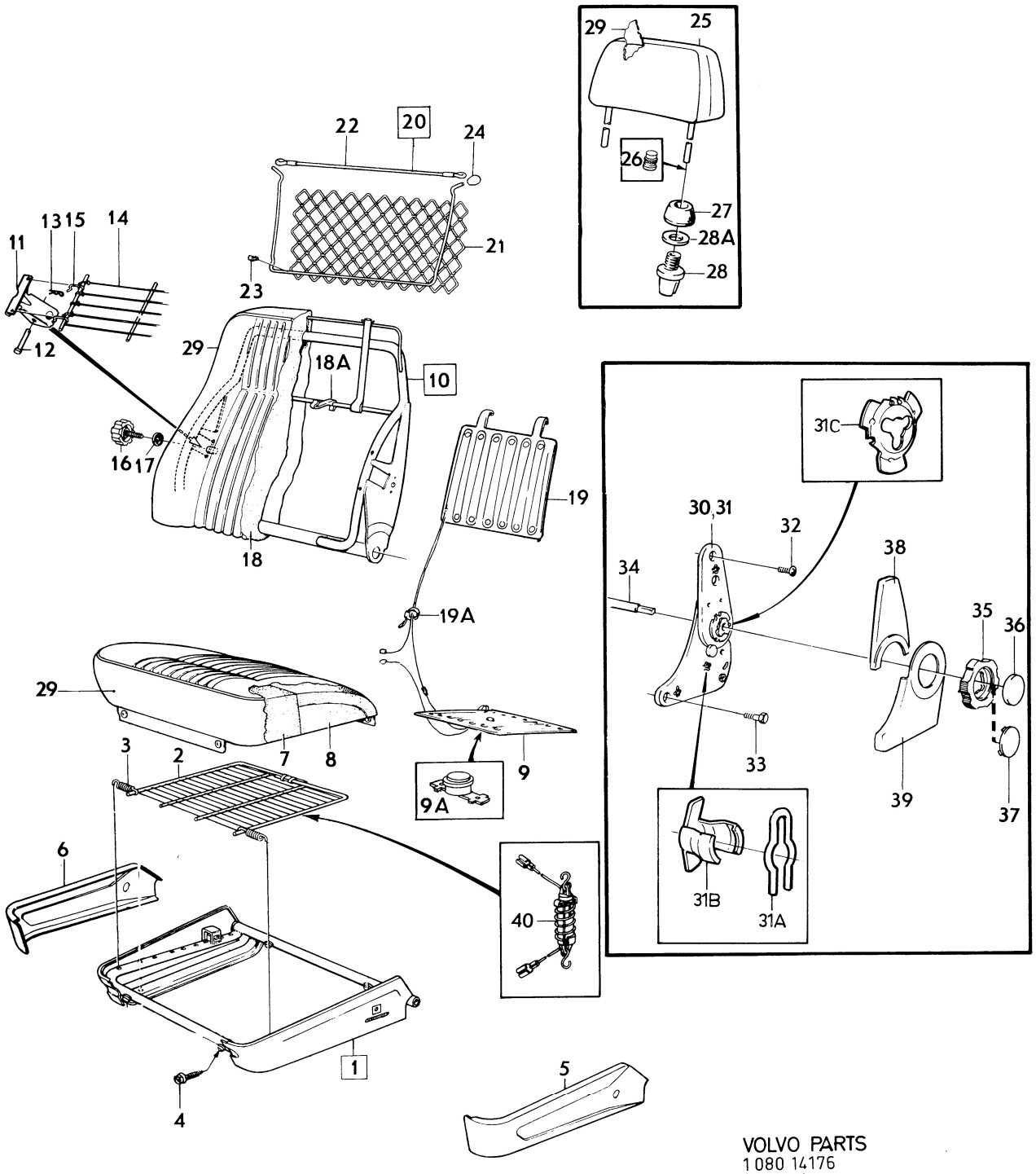

VOLVO PARTS
1 080 14176
(12132)

Sida / Page	Grupp / Group	Framstolar	Front seats,	Illustration 14176	2200
226	8	CH 102950–132566.	CH 102950–132566.	1975-12	

Pos. Fig.	Antal/Quantity				Detalj nr Part No	Benämning	Description	Sats Kit	Anmärkning Notes	
1	2	–	–	–	1207602-2	Sitsram	Seat frame			1010
2	2	–	–	–	688847-3	•Resårmatta	•Cushion			1020
3	24	–	–	–	1210924-5	•Fjäder	•Spring			1030
4	12	–	–	–	94942-0	•Fäste	•Anchorage			1040
5	2	–	–	–	682319-9	Panel, V	Panel, L			1050
6	2	–	–	–	682320-7	Panel, H	Panel, R			1060
7	2	–	–	–	693101-8	Stoppning, främre	Upholstery, forward			1070
8	2	–	–	–	692839-4	Stoppning, bakre	Upholstery, rear			1080
9	–	–	–	–	1207739-2	El–värmeelement	Heating element		CH–118961.	1100
	1	–	–	–	1224400-0	El–värmeelement	Heating element		CH 118962–.	1105
9a	1	–	–	–	1204871-6	•Termostat	•Thermostat			1107
10	–	–	–	–	1204752-8	Ryggram	Squab frame			1110
11	2	–	–	–	679685-8	•Bygel	•Brace			11[illegible]
12	2	–	–	–	952715-1	•Bult	•Bolt			1130
13	2	–	–	–	943154-5	•Låsfjäder	•Lock spring			1140
14	2	–	–	–	1210911-2	Matta, svankstöd	Mat, sway support			1150
15	4	–	–	–	1210913-8	Krok	Hook			1160
16	2	–	–	–	678222-1	Ratt	Knob			1170
17	2	–	–	–	678218-9	Bricka	Washer			11[illegible]
18	2	–	–	–	1207745-9	Stoppning	Upholstery			1190
18a	6	–	–	–	671328-3	Klammer	Clip			1200
19	1	–	–	–	1224660-9	Elvärmeelement	Heating element			1213
19a	1	–	–	–	943746-8	Klammer	Clamp			1215
20	2	–	–	–	687679-1	Ficka	Pocket			1220
21	–	–	–	–		•Nät	•Net	8		1230
22	2	–	–	–	681186-3	•Resårband	•Elastic rope			1240
23	6	–	–	–	687675-9	Clips	Clip			1250
24	4	–	–	–	687643-7	Bussning	Bushing			1260
25	2	–	–	–	1210908-8	Nackskydd	Head restraint			1270
26	4	–	–	–	673232-5	•Hylsa	•Sleeve			1280
27	2	–	–	–	1221032-4	Låsning för	Head restraint			1290
						nackskydd	lock unit			1300
28	2	–	–	–	688900-0	Fäste	Anchorage			1310
28a	4	–	–	–	1221023-3	Bricka	Washer			1315
29	–	–	–	–		Klädsel	Cover		SE INNERKLÄDSEL	1320
									SEE UPHOLSTERY	1330
30	1	–	–	–	1210594-6	Beslag, V för V stol	Fitting, L for L seat			1340
	1	–	–	–	1210596-1	Beslag, V för H stol	Fitting, L for R seat			1350
31	1	–	–	–	1210595-3	Beslag, H för V stol	Fitting, R for L seat			1360
	1	–	–	–	1210597-9	Beslag, H för H stol	Fitting, R for R seat			13[illegible]
31a	4	–	–	–	1224480-2	•Klämfjäder	•Spring			1375
31b	4	–	–	–	1224481-0	•Fjäderhållare	•Spring retainer			1376
31c	2	–	–	–	1224823-3	•Låsbricka	•Lock washer			1377
32	8	–	–	–	946539-4	Skruv	Screw			1380
33	8	–	–	–	942519-0	Skruv	Screw			1390
34	2	–	–	–	1204745-2	Förbindningsstång	Control rod			14[illegible]
35	2	–	–	–	1204874-0	Ratt	Knob			141[illegible]
36	2	–	–	–	1210500-3	Bricka	Washer			1420
37	2	–	–	–	1204875-7	Bricka	Washer			1430
38	4	–	–	–	1204746-0	Kuliss, övre	Guard, upper			1440
39	2	–	–	–	1204748-6	Kuliss, nedre, V	Guard, lower, L			1450
	2	–	–	–	1204749-4	Kuliss, nedre, H	Guard, lower, R			1460
40	–	–	–	–		Strömställare,	Switch,		SE GRUPP 3	1465
						säkerhetsbälte	safety belt			1466