1

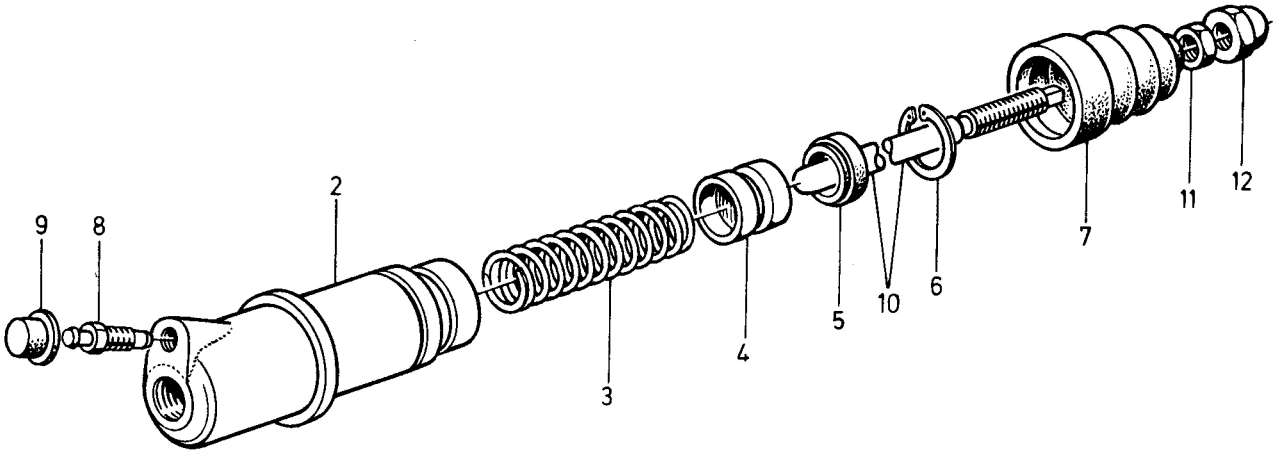

13

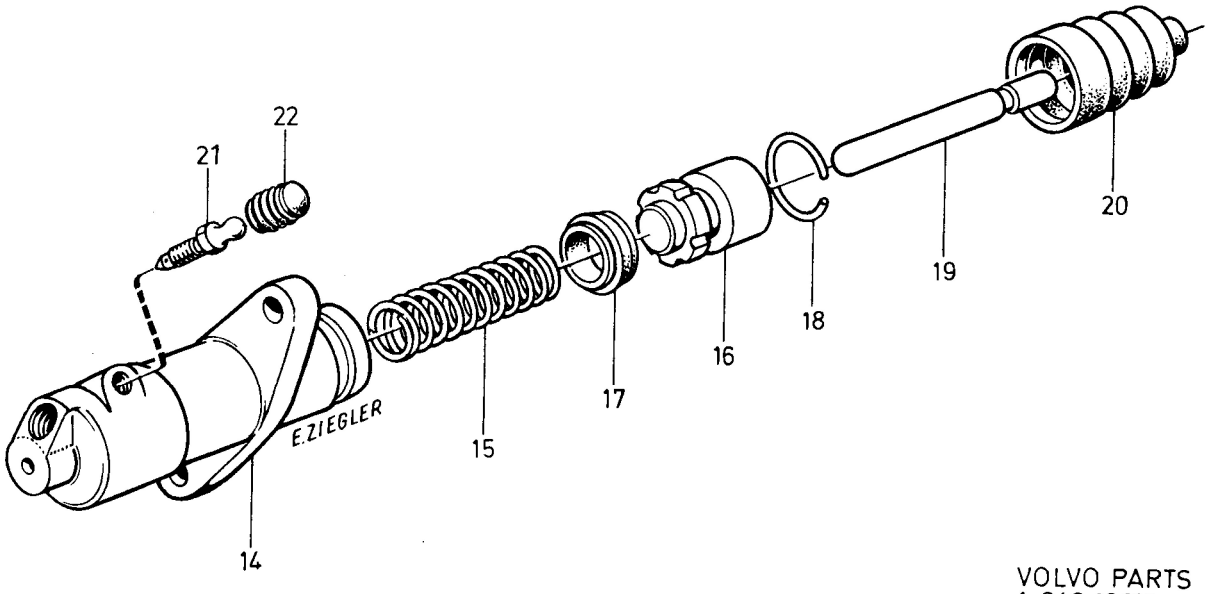

VOLVO PARTS
1 040 12813

Sida Page	Grupp Group	Manövercylinder	Slave cylinder	Illustration	0300
		1205733, 1206239, 1272370	1205733, 1206239, 1272370	12813	
20	4			1984-12	

Pos. Fig.	Antal/Quantity 1205 733	1206 239	1272 370		Artikel nr Part No	Benämning	Description	Sats Kit	B P S R	Anmärkning Notes	
1	1	-	-	-	1205733-7	Manövercylinder	Slave cylinder		2		0020
2	1	-	-	-		•Hus	•Body		8		0040
3	1	-	-	-	1207371-4	•Fjäder	•Spring		2		0060
4	1	-	-	-	1207372-2	•Kolv	•Piston		2		0080
5	1	-	-	-		•Packning	•Piston cup	S			0100
6	1	-	-	-	1207374-8	•Låsring	•Circlip		2		0120
7	1	-	-	-		•Gummikåpa	•Rubber boot	S			0140
8	1	-	-	-	3100966-5	•Luftningsnippel	•Bleeder nipple		2		0160
9	1	-	-	-	1228388-3	•Skyddskåpa	•Protector casing		2		0180
10	1	-	-	-	1207376-3	•Tryckstång	•Push rod		2		0200
11	1	-	-	-	1207377-1	•Mutter	•Nut		2		0
12	1	-	-	-	1207378-9	•Mutter	•Nut		2		0240
	1	-	-	-	273357-4	Reparationssats	Repair kit		2		0260
13	-	1	-	-	1206239-4	Manövercylinder	Slave cylinder		8	ERS AV 1ST 1272370-6	0360
	-	-	1	-	1272370-6	Manövercylinder	Slave cylinder		2		0370
14	-	1	1	-		•Hus	•Body		8		0380
15	-	1	1	-	1221935-8	•Tryckfjäder	•Spring		2		0
16	-	1	-	-		•Kolv	•Piston		8		0420
	-	-	1	-		•Kolv	•Piston		8		0430
17	-	1	1	-		•Kolvpackning	•Piston cup	S			0440
18	-	1	1	-	1221937-4	•Låsring	•Circlip		2		0460
19	-	1	1	-	1221939-0	•Tryckstång	•Push rod		2		0480
20	-	1	1	-		•Gummikåpa	•Rubber boot	S			0500
21	-	1	1	-	1221940-8	•Luftningsnippel	•Bleeder nipple		3		0520
22	-	1	1	-	656456-1	•Gummihätta	•Rubber seal		2	(1221941)	0540
	-	1	1	-	273733-6	Reparationssats	Repair kit		2		0560
											0580