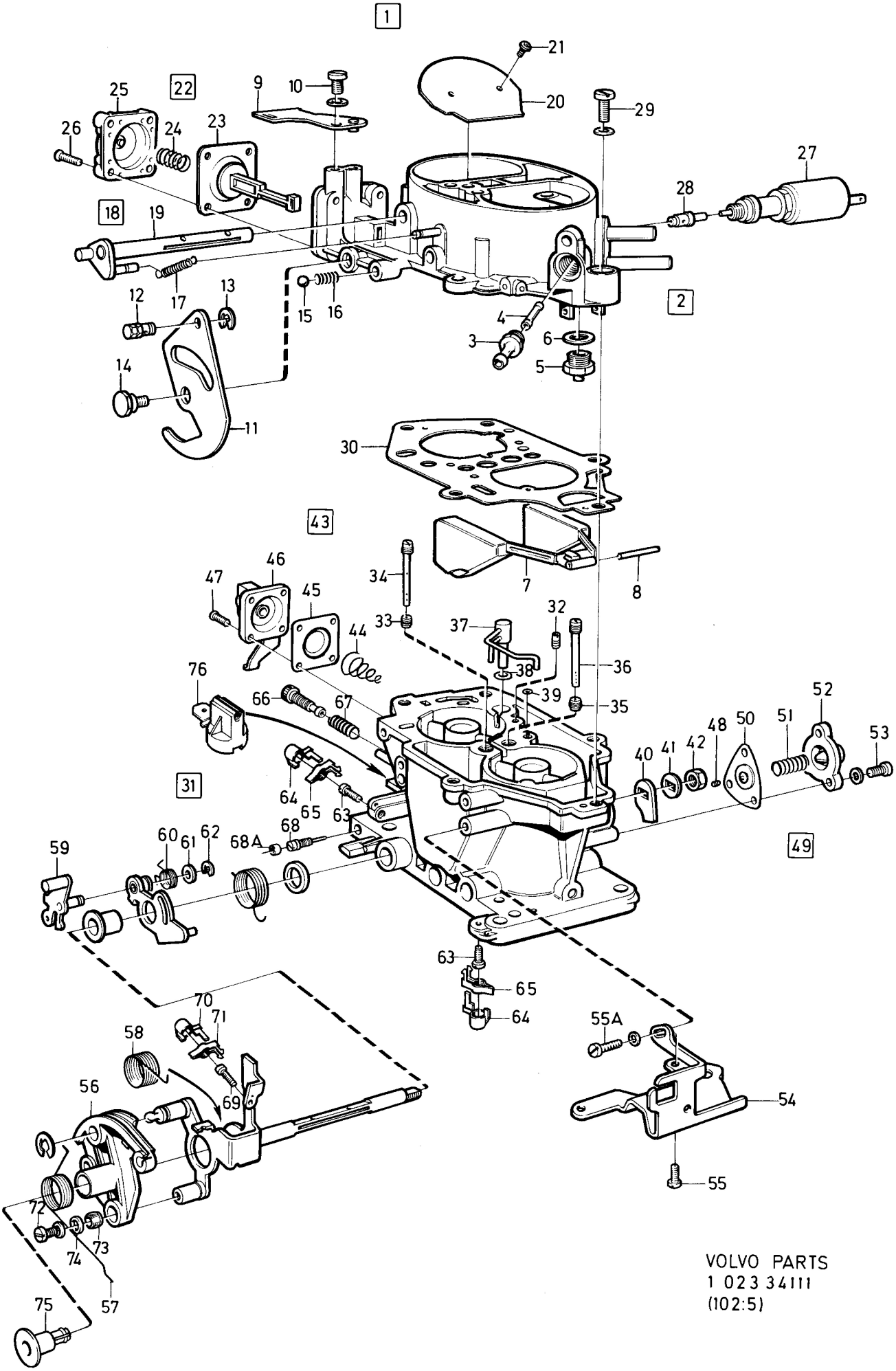

VOLVO PARTS

Sida Page	Grupp Group	Förgasare	Carburetter	Illustration	1025
160	2c	B19K	B19K	34111 1984-12	

Pos. Fig.	Antal/Quantity 133-2390				Artikel nr Part No	Benämning	Description	Sats Kit	B P S R	Anmärkning Notes	
1	1	-	-	-	1332390-2	Förgasare	Carburetter		3	B19K	0020
2	1	-	-	-		.Hus,kmpl	.Housing,cpl		8		0040
3	1	-	-	-	1270015-9	..Nippel,inlopp	..Nipple,inlet		3		0060
4	1	-	-	-	1270014-2	..Filter	..Filter		2		0080
5	1	-	-	-	1270009-2	..Nålventil	..Needle valve		2		0100
6	1	-	-	-	1270049-8	..Packning	..Gasket	S	1		0120
7	1	-	-	-	1270007-6	..Flottör	..Float		2		0140
8	1	-	-	-		...Flottöraxel	...Float pin		8		0160
9	1	-	-	-	1270016-7	..Konsol	..Bracket		3		0180
10	1	-	-	-	1270017-5	..Skruv	..Screw		2		0200
11	1	-	-	-	1270020-9	..Hävarm	..Lever		3		[illegible]
12	1	-	-	-	1270018-3	..Nippel	..Nipple		3		[illegible]
13	1	-	-	-		..Spårryttare	..Circlip		8		0260
14	1	-	-	-	1270019-1	..Skruv	..Screw		2		0280
15	1	-	-	-	1270021-7	..Kula	..Ball		3		0300
16	1	-	-	-	3104129-6	..Fjäder	..Spring		2		0320
17	1	-	-	-	3287177-4	..Fjäder,	..Spring,		2	(1270012)	[illegible]
	-	-	-	-		Chokespjäll	Starter air valve				[illegible]
18	1	-	-	-	1270034-0	..Spjällaxel,kmpl	..Shaft,cpl		3		0380
19	-	-	-	-		...Axel	...Shaft		8		0400
20	-	-	-	-		...Skiva	...Disc		8		0420
21	-	-	-	-		...Skruv	...Screw		8		0450
22	1	-	-	-	1270035-7	..Reparationssats	..Repair kit		2		0460
23	1	-	-	-		...Membran	...Diaphragm		8		0480
24	1	-	-	-		...Fjäder	...Spring		8		0500
25	1	-	-	-	1270036-5	..Lock,kmpl,med justerskruv	..Cover,cpl,with adjuster screw		3		0520 0540
26	4	-	-	-	1270037-3	..Skruv	..Screw		2		0560
27	1	-	-	-	1270010-0	..Magnetventil	..Idle shut off		2		0580
28	1	-	-	-	1270011-8	..Dysa	..Jet		2		0600
29	5	-	-	-	1270013-4	.Skruv	.Screw		2		0620
30	1	-	-	-	1270049-8	.Packning	.Gasket		1		0640
31	-	-	-	-		.Hus,kmpl	.Housing,cpl		8		0660
32	1	-	-	-	3287170-9	..Munstycke	..Nozzle		2		0680
33	1	-	-	-	1270005-0	..Huvudmunstycke, steg 1	..Main jet, 1st barrel		3		0700 0720
34	1	-	-	-	1270006-8	..Emulsionsrör, steg 1	..Emulsion tube, 1st barrel		3		0740 [illegible]
35	1	-	-	-	1270023-3	..Huvudmunstycke, steg 2	..Main jet, second barrel		3		[illegible] 0800
36	1	-	-	-	1270022-5	..Emulsionsrör, steg 2	..Emulsion tube second barrel		3		0820 0840
37	1	-	-	-	1270004-3	..Insprutarrör	..Injector pipe		3		0860
38	1	-	-	-		..O-ring	..O-ring	S	8		0880
39	1	-	-	-		..O-ring	..O-ring	S	8		[illegible]
40	1	-	-	-	1270001-9	..Hävarm	..Lever		3		0920
41	1	-	-	-	831554-1	..Bricka	..Washer		2		0940
42	1	-	-	-	831553-3	..Mutter	..Nut		2		0960
43	1	-	-	-	1270040-7	..Reparationssats	..Repair kit		2		0980
44	1	-	-	-		...Fjäder	...Spring	S	8		1000
45	1	-	-	-		...Membran	...Diaphragm	S	8		1020
46	1	-	-	-	1270041-5	..Lock	..Cover		3		1040
47	1	-	-	-	1270028-2	..Skruv	..Screw		2		1060
48	1	-	-	-	1270002-7	..Munstycke	..Jet		2		1080
49	1	-	-	-	1270038-1	..Reparationssats	..Repair kit		2		1100
50	1	-	-	-		...Membran	...Diaphragm	S	8		1120
51	1	-	-	-		...Fjäder	...Spring	S	8		1140
52	1	-	-	-	1270039-9	..Lock	..Cover		3		1160
53	3	-	-	-	1270000-1	..Skruv	..Screw		2		1180
54	1	-	-	-	1270003-5	..Konsol	..Bracket		3		1200
55	4	-	-	-	1270000-1	..Skruv	..Screw		2		1220
55a	1	-	-	-	1270052-2	Skruv	Screw		2		1240
56	1	-	-	-	1270042-3	..Reglagerulle	..Bobbin		3		1260

Sida Page	Grupp Group	Förgasare	Carburetter	Illustration	1025
162	2c	B19K	B19K	34111 1984-12	

Pos. Fig.	Antal/Quantity 133-2390				Artikel nr Part No	Benämning	Description	Sats Kit	B P S R	Anmärkning Notes	
57	1	-	-	-	1270046-4	..Fjäder,yttre	..Spring,outer		2		1280
58	1	-	-	-	1270045-6	..Fjäder,inre	..Spring,inner		2		1300
59	1	-	-	-	1270053-0	..Medbringare	..Companion flange		3		1320
60	1	-	-	-	1270054-8	..Fjäder	..Spring		2		1340
61	1	-	-	-		..Bricka	..Washer		8		1360
62	1	-	-	-	1270048-0	..Clips	..Clip		2		1380
63	2	-	-	-	3287165-9	..Justeringsskruv	..Adjusting screw		2	(1270027)	1400
64	2	-	-	-	1270029-0	..Plugg	..Plug		2		1420
65	2	-	-	-	1270025-8	..Klips	..Clamp		2		1440
66	1	-	-	-	1270030-8	..Justerskruv	..Adjusting screw		2		1460
67	1	-	-	-	1270031-6	..Fjäder	..Spring		2		[illegible]
68	1	-	-	-	1270026-6	..Justerskruv	..Adjusting screw		2		[illegible]
68a	1	-	-	-	1336981-4	Plomberingsplugg	Plug		1		1520
69	1	-	-	-	1270024-1	..Justerskruv	..Adjusting screw		2		1540
70	1	-	-	-	1270029-0	..Plugg	..Plug		2		1560
71	1	-	-	-	1270025-8	..Klips	..Clamp		2		1580
72	2	-	-	-	1270013-4	..Skruv	..Screw		2		[illegible]
73	2	-	-	-	1270044-9	..Hylsa	..Sleeve		2		[illegible]
74	2	-	-	-	834602-5	..Fjäderbricka	..Spring washer		2	(1270050)	1640
75	1	-	-	-	1270032-4	..Plugg	..Plug		2		1660
76	1	-	-	-	1270051-4	..Termistor	..Thermistor		3		1680
											1710
	-	-	-	-	1270033-2	Packningssats,kmpl	Gasket set,cpl		2		1720