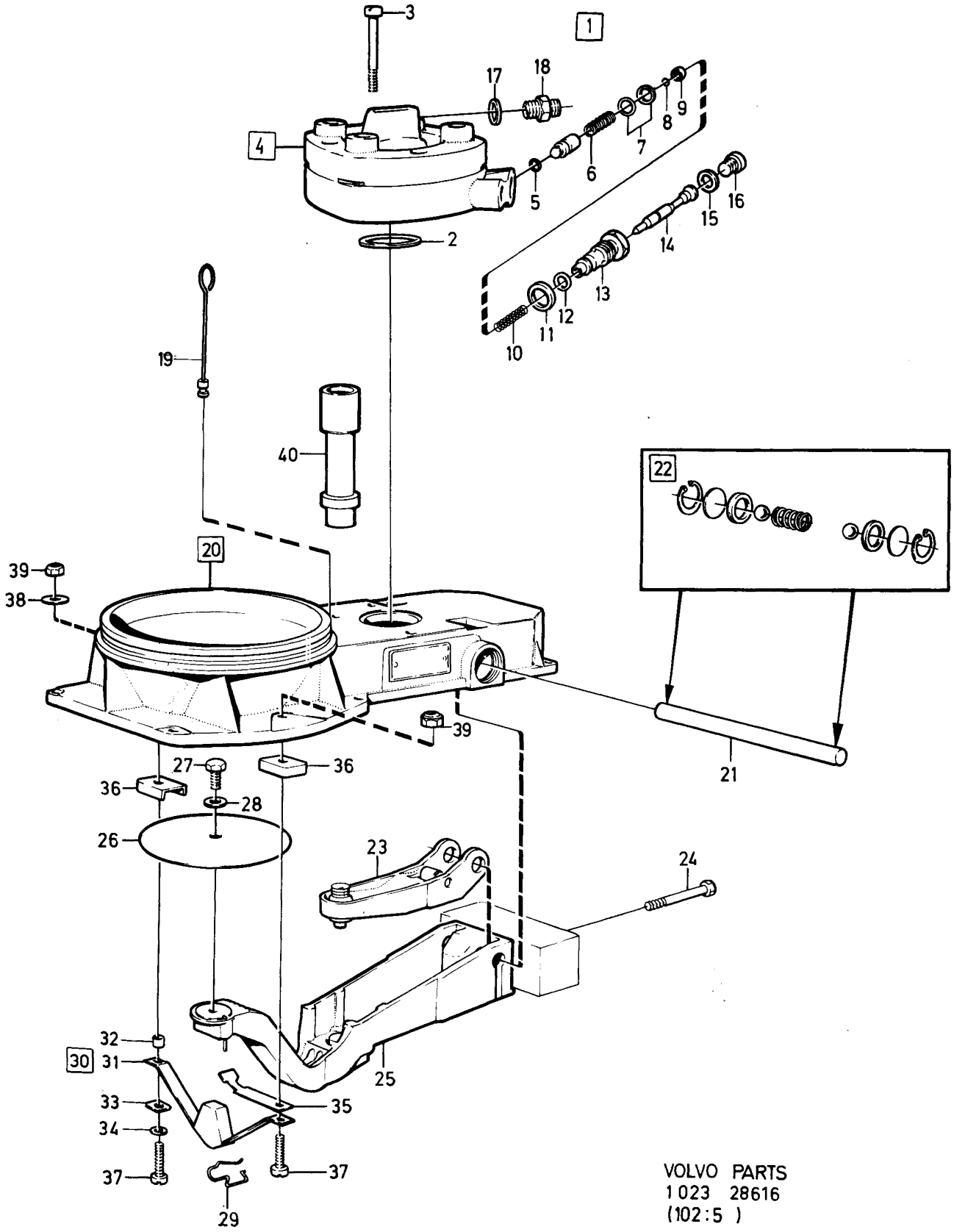

VOLVO PARTS
1 023 28616
(102:5)

Sida Page	Grupp Group	Mängdmätare INJE B21ET, B21FT	Air-fuel control unit INJE B21ET, B21FT	Illustration 28616 1984-12	0590
108	2c				

Pos. Fig.	Antal/Quantity 1276 945	1276 949	1317 900	1317 901	Artikel nr Part No	Benämning	Description	Sats Kit	B P S R	Anmärkning Notes	
1	1	-	-	-	1276945-1	Mängdmätare	Air-fuel control unit		8		0020
	-	1	-	-	1276949-3	Mängdmätare	Air-fuel control unit		8		0040
	-	-	1	-	1317900-7	Mängdmätare	Air-fuel control unit		8		0060
	-	-	-	1	1317901-5	Mängdmätare	Air-fuel control unit		8		0080
2	1	1	1	1	243890-1	.O-ring	.O-ring		2		0100
3	3	3	3	3	243892-7	.Skruv	.Screw		2		0120
4	1	-	1	-	1317976-7	.Bränslefördelare	.Fuel distributor		3	(1317552)	0140
	-	1	-	1	1317975-9	.Bränslefördelare	.Fuel distributor		3	(1317548)	0160
	-	1	-	1	5002057-7	.Bränslefördelare (utbytesenhet)	.Fuel distributor (exchange unit)		9	FÖR/FOR 1317548-4	0180 0200
5	1	1	-	-	1276089-8	..O-ring	..O-ring	S	2		0[illegible]
	-	-	1	1	1269608-4	..Tätning	..Sealing		2		0[illegible]
6	1	1	-	-	1276096-3	..Fjäder	..Spring		2		0300
	-	-	1	1	1332649-1	..Fjäder	..Spring		3		0320
7	ERF	ERF	ERF	ERF	1276091-4	..Justerbricka	..Adjuster washer	S	2	TJ 0,1	0340
	ERF	ERF	ERF	ERF	1276092-2	..Justerbricka	..Adjuster washer	S	2	TJ 0,15	0360
	ERF	ERF	ERF	ERF	1276095-5	..Justerbricka	..Adjuster washer	S	2	TJ 0,5	0[illegible]
8	1	1	1	1		..Låsring	..Lock ring	S			0[illegible]
9	1	1	1	1		..Ring	..Ring	S			0420
10	1	1	1	1		..Fjäder	..Spring	S			0440
11	1	1	1	1	11994-1	..Packning	..Gasket	S	2	(947282)	0460
12	1	1	1	1	1276090-6	..O-ring	..O-ring	S	2		0480
13	1	1	1	1		..Förskruvning	..Joint	S			0500
14	1	1	1	1		..Nål	..Needle	S			0520
15	1	1	1	1	947620-1	..Packning	..Packing	S	2		0540
16	1	1	1	1		..Propp	..Plug	S			0560
17	1	1	1	1	947620-1	..Packning	..Gasket		2	(233321)	0580
18	1	1	1	1	243895-0	..Förskruvning	..Fitting		3		0600
19	1	1	1	1	1266383-7	.Gummipropp	.Rubber plug		2		0620
20	1	-	1	-	1317551-8	.Mätare	.Control unit		3		0640
	-	1	-	1	1317546-8	.Mätare	.Control unit		3		0660
21	1	1	1	1	462796-4	..Pinne	..Pin		8		0680
22	1	1	1	1	462803-8	..Lagersats	..Bearing kit		3		0700
23	1	1	1	1	1266410-8	..Hävarm	..Lever		4		0720
24	1	1	1	1	1266547-7	..Skruv	..Screw		3		0740
25	1	1	1	1	1269030-1	..Hävarm	..Lever		4		0760
26	1	1	1	1	462798-0	..Platta	..Plate		8		0780
27	1	1	1	1	462799-8	..Skruv	..Screw		2		0[illegible]
28	1	1	1	1	240769-0	..Bricka	..Washer		4		0[illegible]
29	1	1	1	1	1266548-5	..Klammer	..Clamp		3		0840
30	1	1	1	1	1266549-3	..Bygelsats	..Brace kit		4		0860
31	1	1	1	1		...Bygel	...Brace	S			0880
32	1	1	1	1		...Hylsa	...Sleeve	S			0900
33	1	1	1	1		...Bricka	...Washer	S			0920
34	2	2	2	2		...Bricka	...Washer	S			0[illegible]
35	1	1	1	1		...Fjäder	...Spring	S			0960
36	2	2	2	2		...Hållare	...Retainer	S			0980
37	2	2	2	2		...Skruv	...Screw	S			1000
38	1	1	1	1		...Bricka	...Washer	S			1020
39	2	2	2	2	462800-4	...Mutter	...Nut	S	2		1040
40	1	-	1	-	1326022-9	.Skyddsrör	.Protection pipe		3		1060
	1	1	1	1	1326023-7	Reservdelssats, systemtryckregulator	Spare part kit, system press. reg.		2		1080 1100