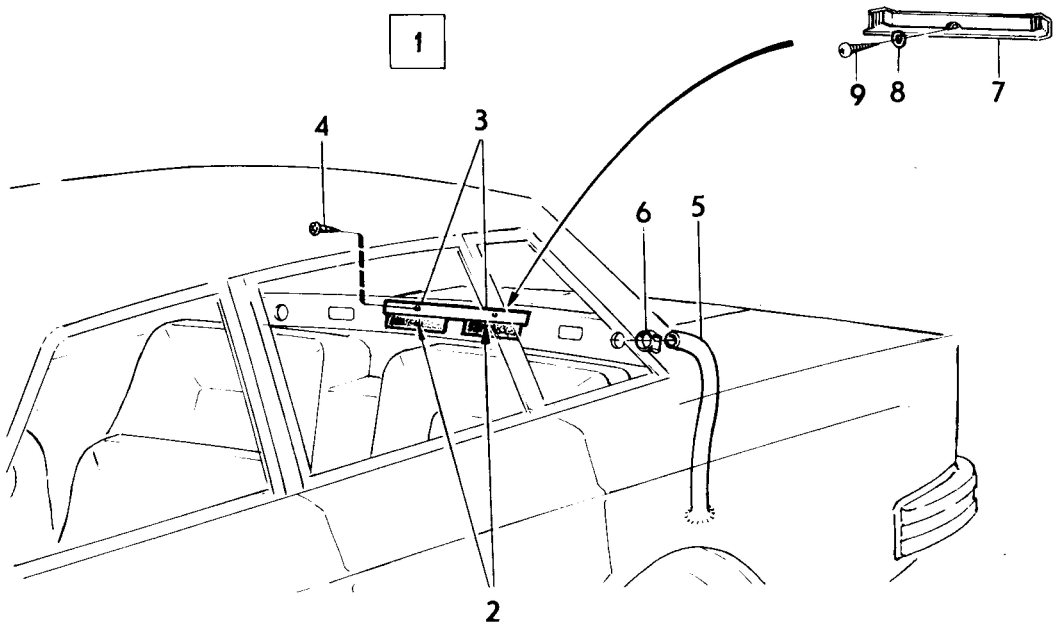

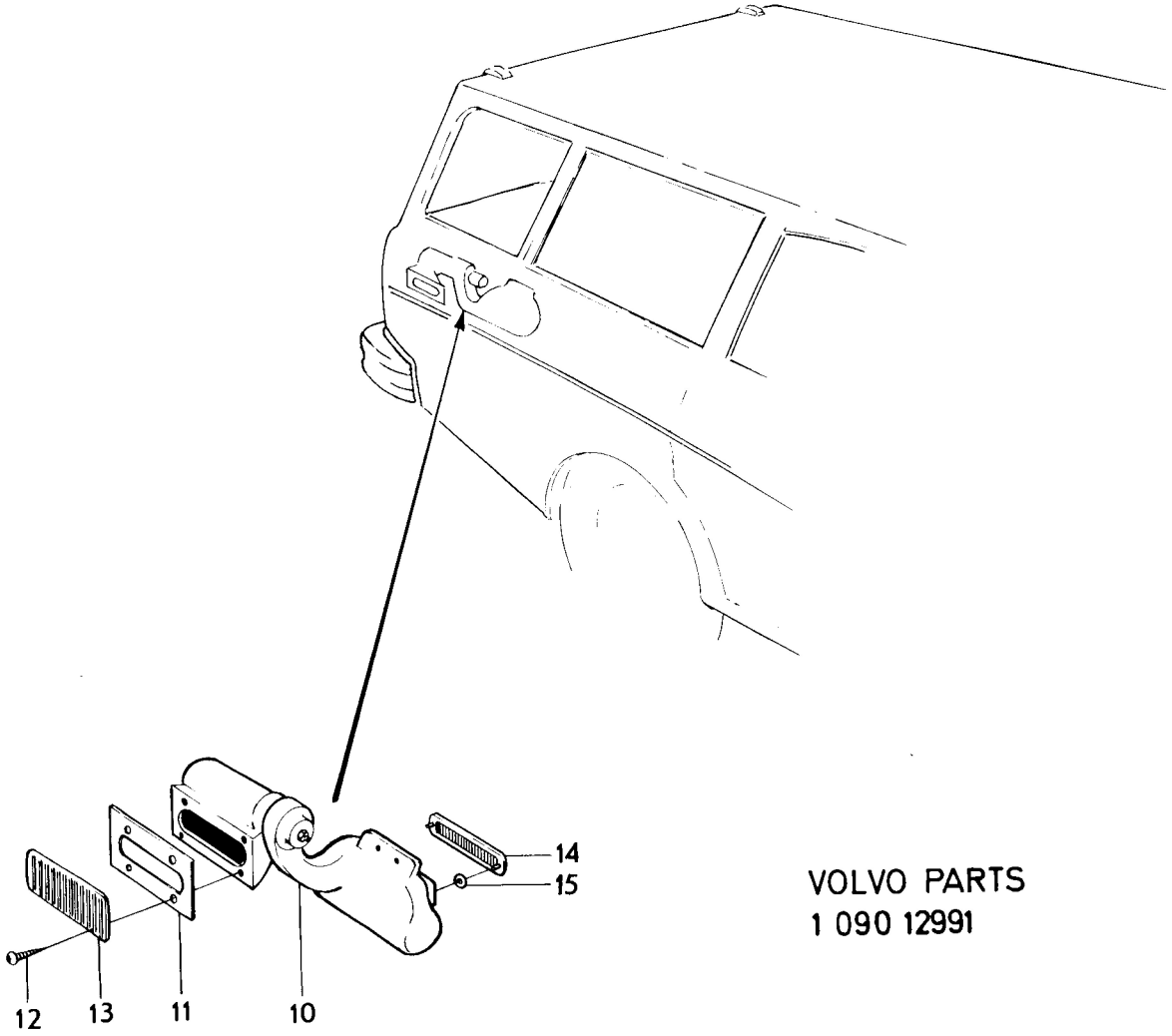

VOLVO PARTS
1 090 12991

Sida / Page: 82 | Grupp / Group: 9 | Luftutsläpp | Air outlet | Illustration 12991 1984-12 | 0850

Pos. Fig.	Antal/Quantity 242 262	244 264	245 265		Artikel nr Part No	Benämning	Description	Sats Kit	B P S R	Anmärkning Notes	
1	1	1	-	-	1214180-0	Backventil, kmpl.	Check valve, cpl		5		0020
2	2	2	-	-		•Backventil	•Check valve		8		0040
3	1	1	-	-		•Hållare	•Retainer		8		0060
4	2	2	-	-	955138-3	Skruv	Screw		2		0080
5	600	600	-	-	943519-9	Slang	Hose		2	MTL 2X300	0100
	1200	1200	-	-	943519-9	Slang	Hose		2	UTL 2X600	0120
6	2	2	-	-	951790-5	Slangklammer	Hose clip		5		0140
7	1	1	-	-	686450-8	Stänkskydd	Splash plate		8		0160
8	3	3	-	-	960138-6	Bricka	Washer		2		0180
9	3	3	-	-	955138-3	Skruv	Screw		2		0200
10	-	-	1	-	683933-6	Luftutsläpp	Air outlet		5		[illegible]
11	-	-	1	-	684644-8	•Packning	•Gasket		3		[illegible]
12	-	-	5	-	965168-8	Skruv	Screw		2		0260
13	-	-	1	-	684552-3	Galler	Grille		4		0280
14	-	-	1	-	686103-3	Galler, svart	Grille, black		4		0300
	-	-	1	-	1246112-5	Galler, blå	Grille, blue		4		0320
	-	-	1	-	1246111-7	Galler, beige	Grille, beige		4		0340
	-	-	1	-	1246110-9	Galler, grå	Grille, grey		4		[illegible]
	-	-	1	-	1246109-1	Galler, brun	Grille, brown		4		0380
15	-	-	2	-	92397-9	Spärrbricka	Catch washer		2		0400
											0420