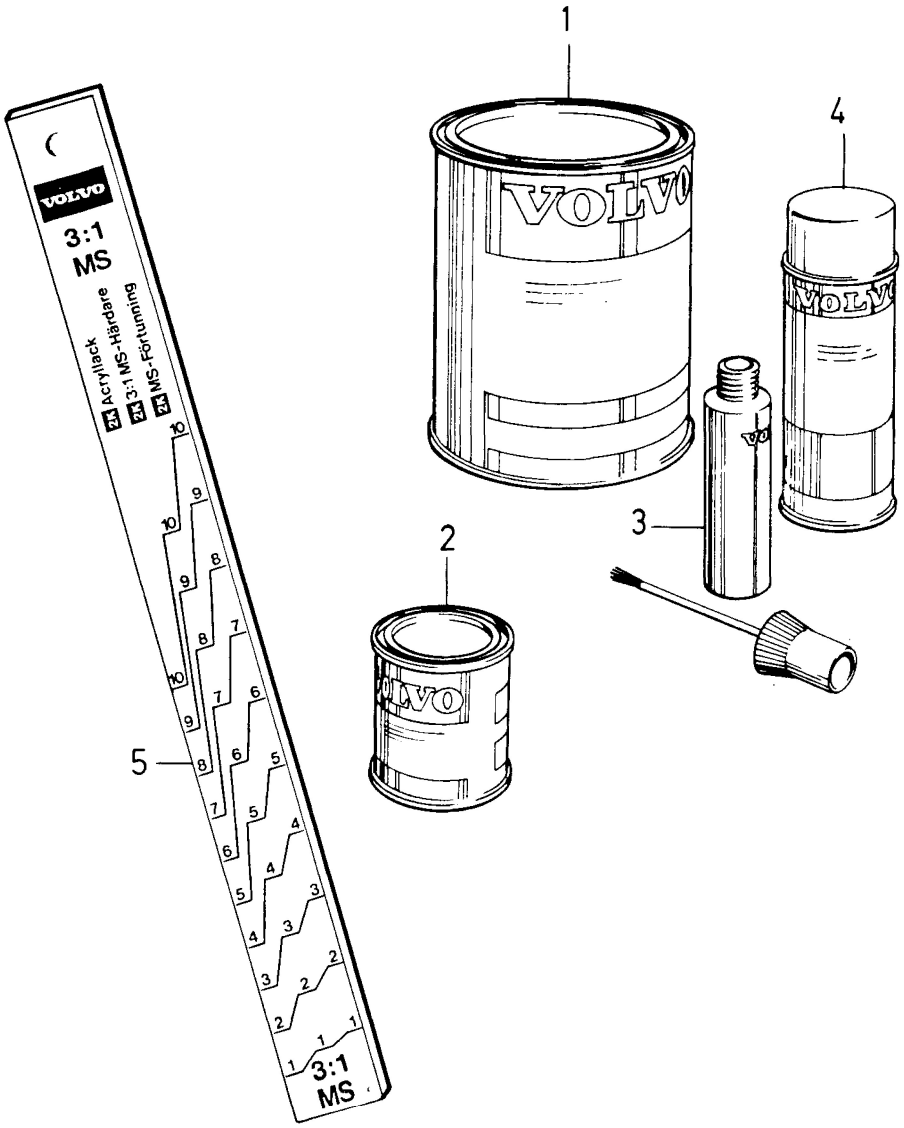

VOLVO
Genuine Parts
PV 800 44770

A	175
B	177
C	214
D	215
E	

PAINTS FÄRG

CODE 175, 177, 214, 215.

Fig	Part No. Artikel nr	Quantity /Antal A	B	C	D	E	PS	Description	Benämning	Notes Anmärkning	SR
1		-	-	-	-	-		Paint, metallic, air drying, 1l..	Färg, metallic, lufttorkande, 1l.		
	1277330-5	1	-	-	-	-		• Paint red	• Färg röd		2
	1277393-3	-	1	-	-	-		• Top coat grey	• Täcklack grå		2
	1277710-8	-	-	1	-	-		• Paint dark grey	• Färg mörkgrå		4
	1277708-2	-	-	-	1	-		• Paint lightblue	• Färg ljusblå		4
	1277886-6	1	1	1	1	-		• Thinner	• Förtunningsmedel	(282854) 1l	2
	1277885-8	1	1	1	1	-		• Thinner	• Förtunningsmedel	(277299) 5l	2
		-	-	-	-	-		Clear enamel, two-can	Klarlack, två komponent.		
	1277029-3	1	1	1	1	-		• Clear enamel	• Klarlack	1l	2
	1277010-3	1	1	1	1	-		• Hardener	• Härdare	0.5l	2
	1277011-1	1	1	1	1	-		• Hardener	• Härdare	1l	2
	1277012-9	1	1	1	1	-		• Hardener	• Härdare	5l	2
	1277886-6	1	1	1	1	-		• Thinner	• Förtunningsmedel	(1277030) 1l	2
	1277885-8	1	1	1	1	-		• Thinner	• Förtunningsmedel	(1277031) 5l	2
2		-	-	-	-	-		Paint, metallic, air drying, 0.25 l.	Färg, metallic, lufttorkande, 0,25l		
	1277549-0	1	-	-	-	-		• Paint red	• Färg röd		6
	1277550-8	-	1	-	-	-		• Top coat grey	• Täcklack grå		6
	1277711-6	-	-	1	-	-		• Paint dark grey	• Färg mörkgrå		2
	1277709-0	-	-	-	1	-		• Paint lightblue	• Färg ljusblå		2
3		-	-	-	-	-		Touch-up pen	Färgpenna		
	1396614-8	1	-	-	-	-		• Touch-up pen red	• Färgpenna röd	(1129377)	3
	1396615-5	-	1	-	-	-		• Touch-up pen grey	• Färgpenna grå	(1129723)	3
	1396630-4	-	-	1	-	-		• Touch-up pen dark grey	• Färgpenna mörkgrå	(1343369)	3
	1396631-2	-	-	-	1	-		• Touch-up pen lightblue	• Färgpenna ljusblå	(1343429)	3
4		-	-	-	-	-		Paint, spray can, 2x0,116kg.	Färg, sprayförpackning, 2x0,116kg.		
	1396721-1	1	-	-	-	-		• Spray paint red	• Sprayfärg röd	EXC (S)(N)(DK)(SF)(IS)	2
	1396554-6	1	-	-	-	-		• Spray paint red	• Sprayfärg röd	(S)(N)(DK)(SF)(IS)	2
	1396555-3	-	1	-	-	-		• Spray paint grey	• Sprayfärg grå	(S)(N)(DK)(SF)(IS)	2
	1396722-9	-	1	-	-	-		• Spray paint grey	• Sprayfärg grå	EXC (S)(N)(DK)(SF)(IS)	2
	1396569-4	-	-	1	-	-		• Spray paint dark grey	• Sprayfärg mörkgrå	(S)(N)(DK)(SF) (1343368)	2
	1396732-8	-	-	1	-	-		• Spray paint dark grey	• Sprayfärg mörkgrå	EXC (S)(N)(DK)(SF) (1343368)	2
	1396570-2	-	-	-	1	-		• Spray paint lightblue	• Sprayfärg ljusblå	(S)(N)(DK)(SF) (1343430)	2
	1396733-6	-	-	-	1	-		Spray paint lightblue	Sprayfärg ljusblå	EXC (S)(N)(DK)(SF) (1343430)	2
		1	1	1	1	-	KN	• • Paint	• • Färg		
		1	1	1	1	-	KN	• • Clear enamel	• • Klarlack		
5	9122017-8	1	1	1	1	-		Dipstick	Mätsticka		4