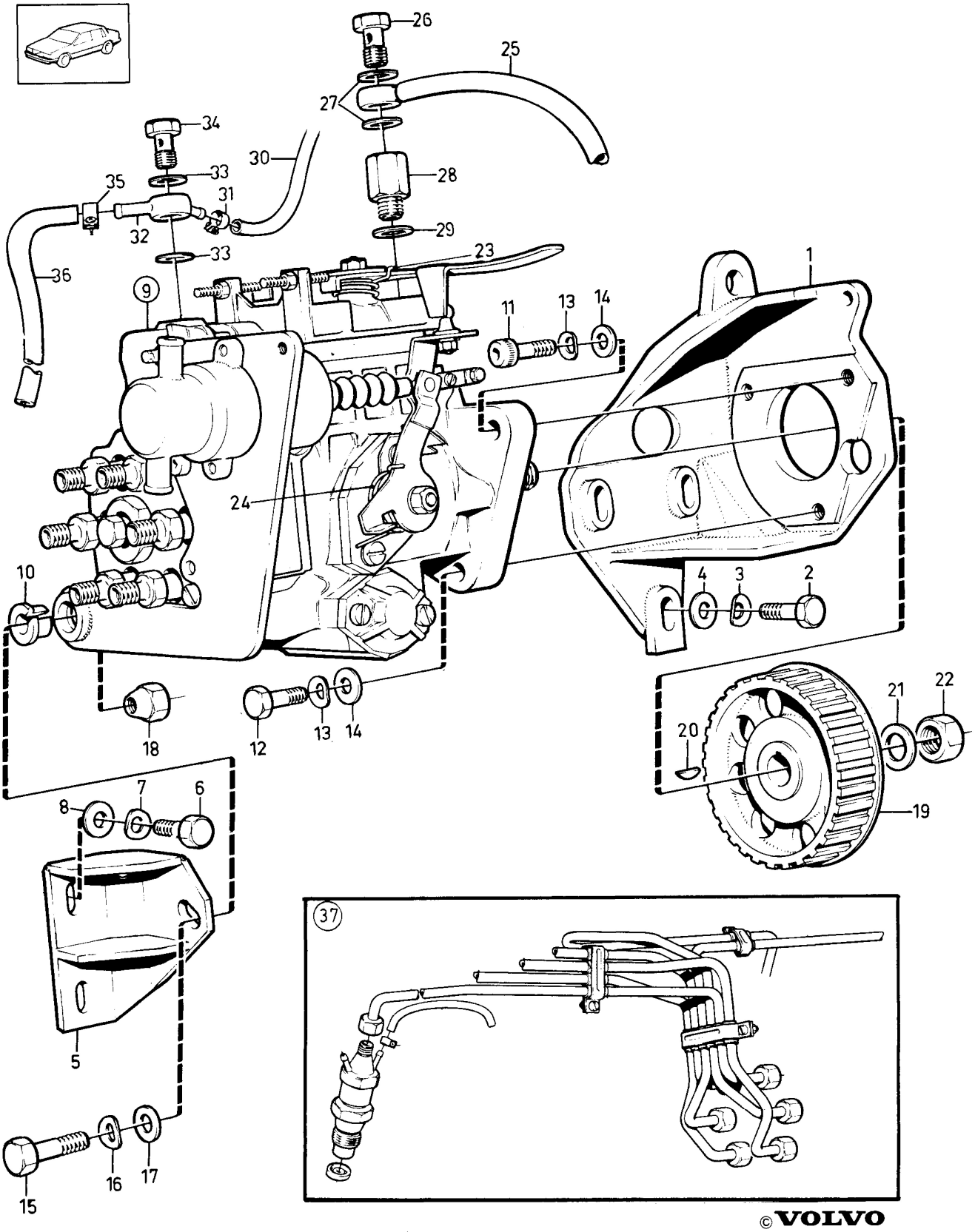

© VOLVO
Genuine Parts
PV 230 41312
(102:2)

A		FUEL SYSTEM	BRÄNSLESYSTEM	Group Grupp 23
B				
C				
D				Page Sida
E		D24		187

	Fig	Part No. Artikel nr	Quantity /Antal A	B	C	D	E	P S	Description	Benämning	Notes Anmärkning	S R
	1	1257156-8	1	-	-	-	-		Bracket	Konsol		5
☆	2	970949-4	3	-	-	-	-		Screw	Skruv	(955319)	2
	3	941906-0	3	-	-	-	-		Spring washer	Fjäderbricka		2
	4	960148-5	3	-	-	-	-		Washer	Bricka		2
	5	1257259-0	1	-	-	-	-		Support	Stöd		5
	6	955296-9	2	-	-	-	-		Screw	Skruv		2
	7	941907-8	2	-	-	-	-		Spring washer	Fjäderbricka		2
	8	1257634-4	2	-	-	-	-		Washer	Bricka		3
	9	1257157-6	1	-	-	-	-		Injection pump	Insprutningspump		5
			-	-	-	-	-		•SEE **23**•237	•SEE **23**•237		
		5001715-1	1	-	-	-	-	EU	Injection pump, exch	Insprutningspump, bytes	MAN.TRANS	5
		5001878-7	1	-	-	-	-	EU	Injection pump, exch	Insprutningspump, bytes	AUTO.TRANS	5
	10	1257593-2	1	-	-	-	-		Sleeve	Hylsa		3
	11	1257632-8	2	-	-	-	-		Screw	Skruv		2
	12	1257633-6	1	-	-	-	-		Screw	Skruv		2
	13	941907-8	3	-	-	-	-		Spring washer	Fjäderbricka		2
	14	955894-1	3	-	-	-	-		Washer	Bricka		2
	15	*(1257631)*	1	-	-	-	-	SP	Screw	Skruv	REP 1PCS 947818-1,	2
			-	-	-	-	-				1PCS 960141-0	
	16	941907-8	1	-	-	-	-		Spring washer	Fjäderbricka		2
	17	1257630-2	1	-	-	-	-		Washer	Bricka		3
	18	1257592-4	1	-	-	-	-		Nut	Mutter		3
	19	1257166-7	1	-	-	-	-		Pulley	Kuggremhjul		3
	20	910113-0	1	-	-	-	-		Key	Kil		2
	21	955923-8	1	-	-	-	-		Spring washer	Fjäderbricka		2
☆	22	971072-4	1	-	-	-	-		Nut	Mutter	(955784)	2
	23	*1257808*	1	-	-	-	-	OP	Spring	Fjäder		3
	24	*1277275*	1	-	-	-	-	OP	Spring	Fjäder		3
	25	1257388-7	1	-	-	-	-		Fuel pipe inlet	Bränslerör tillopp		3
	26	968178-4	1	-	-	-	-		Hollow screw	Hålskruv	(74040)	2
☆	27	947282-0	2	-	-	-	-		Gasket	Packning		2
	28	1257663-3	1	-	-	-	-		Intermediate section	Mellanstycke		4
	29	11994-1	1	-	-	-	-		Gasket	Packning		2
	30	1257639-3	X	-	-	-	-		Hose	Slang	LG 130 mm	2
	31	1257543-7	1	-	-	-	-		Hose clamp	Slangklamma		2
	32	1257390-3	1	-	-	-	-		Nipple	Nippel		3
☆	33	947282-0	2	-	-	-	-		Gasket	Packning		2
	34	844237-8	1	-	-	-	-		Hollow screw	Hålskruv		4
	35	945650-0	1	-	-	-	-		Hose clamp	Slangklamma		2
	36	1266870-3	X	-	-	-	-		Hose	Slang	LG 620 mm	2
	37		-	-	-	-	-		Fuel pipe	Bränslerör	SEE **23**•215	
			-	-	-	-	-		Fuel filter	Bränslefilter	SEE **23**•215	
			-	-	-	-	-		Injectors	Insprutare	SEE **23**•215	