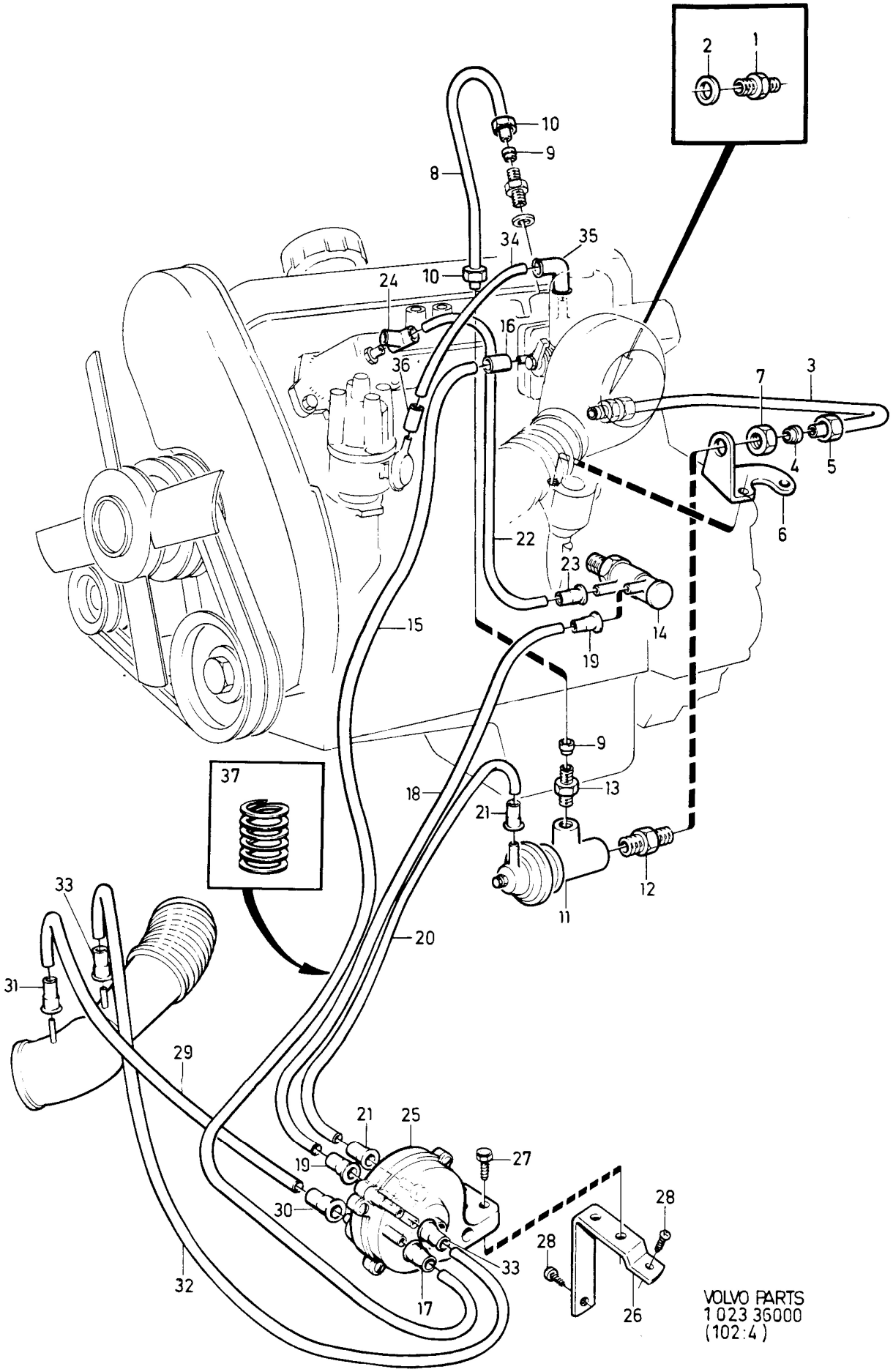

VOLVO PARTS
1 023 36000
(102:4)

A
B
C
D
E

EXHAUST GAS RECIRCULATION AVGASÅTERLEDNING

B230A AUTO.TRANS

Group
Grupp
25

Page
Sida
293

Fig	Part No. Artikel nr	Quantity /Antal A	B	C	D	E	PS	Description	Benämning	Notes Anmärkning	SR
1	945629-4	1	-	-	-	-		Nipple	Nippel		2
☆ 2	947622-7	1	-	-	-	-		Gasket	Packning		2
3	1357029-6	1	-	-	-	-		Pipe	Rör		3
4	956970-8	2	-	-	-	-		▪Ferrule	▪Skärring		2
5	956984-9	2	-	-	-	-		▪Nut	▪Mutter		2
☆ 6	3517361-6	1	-	-	-	-		Bracket	Konsol	(1276507)	3
7	957019-3	1	-	-	-	-		Nut	Mutter		2
8	1276505-3	1	-	-	-	-		Pipe	Rör		3
9	956970-8	2	-	-	-	-		▪Ferrule	▪Skärring		2
10	956984-9	2	-	-	-	-		▪Nut	▪Mutter		2
11	1266363-9	1	-	-	-	-		Vacuum valve	Vakuumventil		2
12	1218615-1	1	-	-	-	-		Nipple	Nippel		3
13	1218618-5	1	-	-	-	-		Nipple	Nippel		3
14	1219547-5	1	-	-	-	-		Thermostat valve	Termostatventil		2
15	966721-3	X	-	-	-	-		Plastic pipe red	Plaströr röd	LG 630 mm	2
16	1306702-0	X	-	-	-	-		Hose	Slang	LG 40 mm	2
17	1332456-1	1	-	-	-	-		Connector	Anslutning		2
18	966724-7	X	-	-	-	-		Plastic pipe grey	Plaströr grå	LG 550 mm	2
19	1332456-1	2	-	-	-	-		Connector	Anslutning		2
20	966726-2	X	-	-	-	-		Plastic pipe yellow	Plaströr gul	LG 570 mm	2
21	1332456-1	2	-	-	-	-		Connector	Anslutning		2
22	967563-8	X	-	-	-	-		Plastic pipe white	Plaströr vit	LG 140 mm	2
23	1332456-1	1	-	-	-	-		Connector	Anslutning		2
24	1332457-9	1	-	-	-	-		Connector	Anslutning		2
	1332458-7	1	-	-	-	-		Connector	Anslutning	AC	2
25	464673-3	1	-	-	-	-		Vacuum booster	Vakuumförstärkare		3
26	1266034-6	1	-	-	-	-		Bracket	Konsol		3
27	947226-7	2	-	-	-	-		Screw	Skruv		2
☆ 28	969473-8	2	-	-	-	-		Screw	Skruv	(955317)	2
29	967564-6	X	-	-	-	-		Plastic pipe dark blue	Plaströr mörkblå	LG 40 mm	2
30	1332456-1	1	-	-	-	-		Connector	Anslutning		2
31	1332454-6	1	-	-	-	-		Connector	Anslutning		2
32	966725-4	X	-	-	-	-		Plastic pipe green	Plaströr grön	LG 170 mm	2
33	1332456-1	2	-	-	-	-		Connector	Anslutning		2
34	949120-0	X	-	-	-	-		Plastic pipe black	Plaströr svart	LG 220 mm	2
35	1332455-3	1	-	-	-	-		Coupling piece	Kopplingsstycke		2
36	1306702-0	X	-	-	-	-		Hose	Slang	LG 40 mm	2
37	1346888-9	X	-	-	-	-		Cable spiral	Kabelspiral		2