A	B230K	IGNITION SYSTEM TÄNDSYSTEM	Group Grupp 28
B			
C			
D			Page Sida
E		-1990	295

Fig	Part No. Artikel nr	Quantity / Antal A	B	C	D	E	P S	Description	Benämning	Notes Anmärkning	S R
1	1367468-4	1	-	-	-	-		Distributor	Fördelare		3
								SEE 28 • 297	SEE 28 • 297		
2	949659-7	1	-	-	-	-		O-ring	O-ring		2
3	955296-9	1	-	-	-	-		Screw	Skruv		2
4	1367438-7	1	-	-	-	-		Ignition coil	Tändspole		2
5	1389185-8	1	-	-	-	-		Bracket	Konsol		4
6	946173-2	2	-	-	-	-		Flange screw	Flänsskruv		2
7	969487-8	4	-	-	-	-		Six point socket screw	Sextandhålskruv	(958244)	2
8	1367058-3	1	-	-	-	-		Control unit	Styrenhet	EXC (S) MAN.TRANS	2
	3501522-1	1	-	-	-	-		Control unit	Styrenhet	1) (S) MAN.TRANS	2
9	1389016-5	1	-	-	-	-		Brace	Bygel		4
10	1378162-0	1	-	-	-	-		Pressure sensor	Tryckgivare		2
11	1389140-3	1	-	-	-	-		Bracket	Konsol		4
12	969478-7	2	-	-	-	-		Six point socket screw	Sextandhålskruv	(955143)	2
13	969487-8	1	-	-	-	-		Six point socket screw	Sextandhålskruv	(958244)	2
14	1367644-0	1	-	-	-	-		Sensor	Givare		3
15	945444-8	1	-	-	-	-		Flange screw	Flänsskruv	1) M8x25mm	2
	946671-5	2	-	-	-	-		Flange screw	Flänsskruv	2) M8x30mm	2
16	1332396-9	1	-	-	-	-		Temperature sensor	Temperaturgivare		3
17	11994-1	1	-	-	-	-		Gasket	Packning		2
18	3547847-8	1	-	-	-	-		Impulse sensor	Impulsgivare		3
19	955271-2	1	-	-	-	-		Screw	Skruv	(955270)	2
20	3507510-0	1	-	-	-	-		Bracket	Konsol		4
21	463690-8	2	-	-	-	-		• Guide sleeve	• Styrhylsa		3
22	947542-7	2	-	-	-	-		Flange screw	Flänsskruv	M6x25mm	2
23	271484-8	1	-	-	-	-		Ignition cable kit complete	Tändledningsats komplett	(270898)	1
24	1306510-7	2	-	-	-	-		Retainer complete	Hållare komplett		2
25	1367999-8	1	-	-	-	-		Ignition cable ignition coil-distributor	Tändledning tändspole-fördelare		1
26	270747-9	1	-	-	-	-		Spark plug kit	Tändstiftsats		1
	1367529-3	4	-	-	-	-		• Spark plug	• Tändstift		1
27	1276710-9	1	-	-	-	-		Retainer	Hållare		2

1) 240 4DRS CH -334099, 240 5DRS CH -808999.
2) 240 4DRS CH 334100-. 240 5DRS CH 809000-.

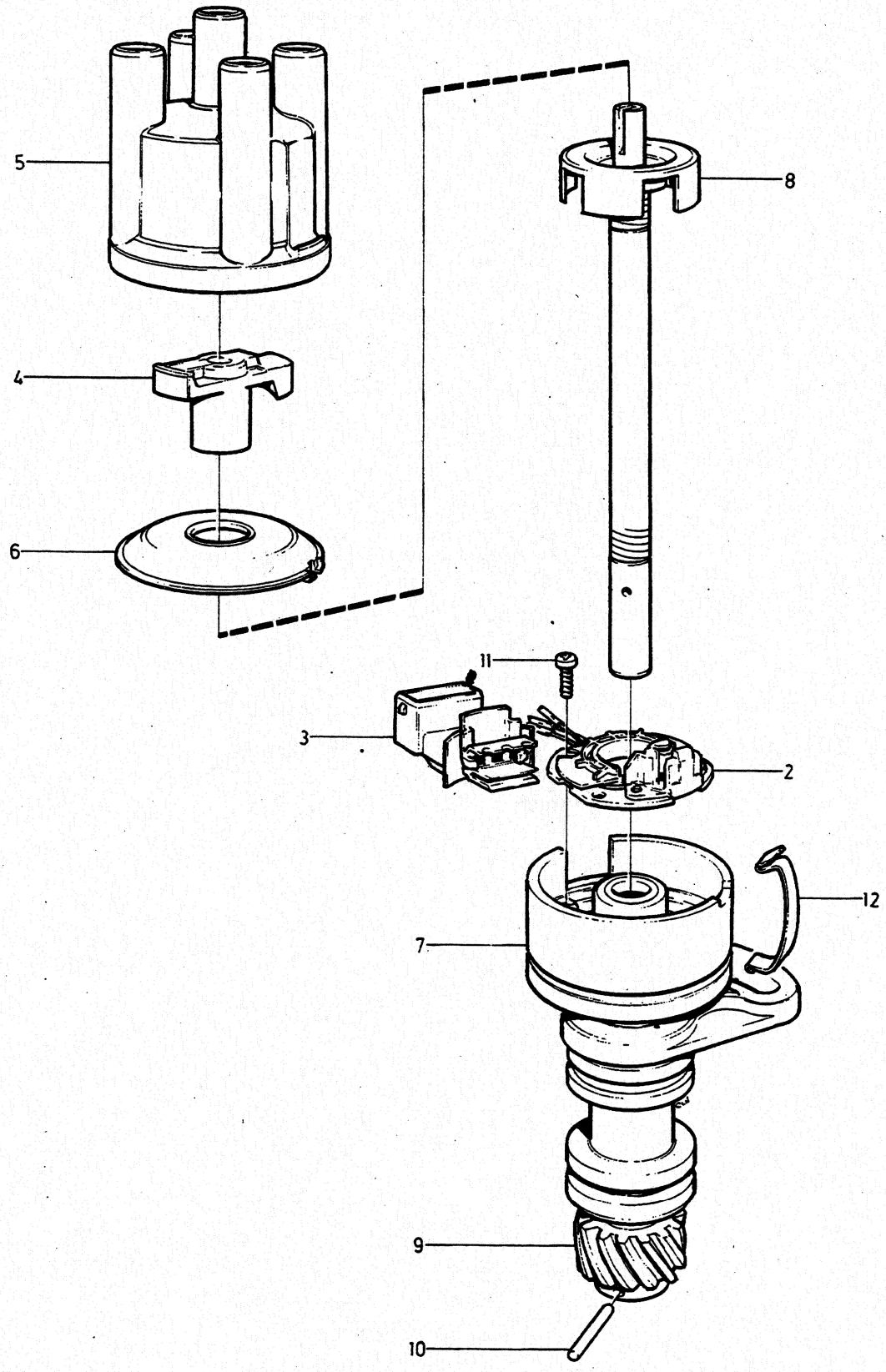

VOLVO PARTS
1 030 40047
(103:3)