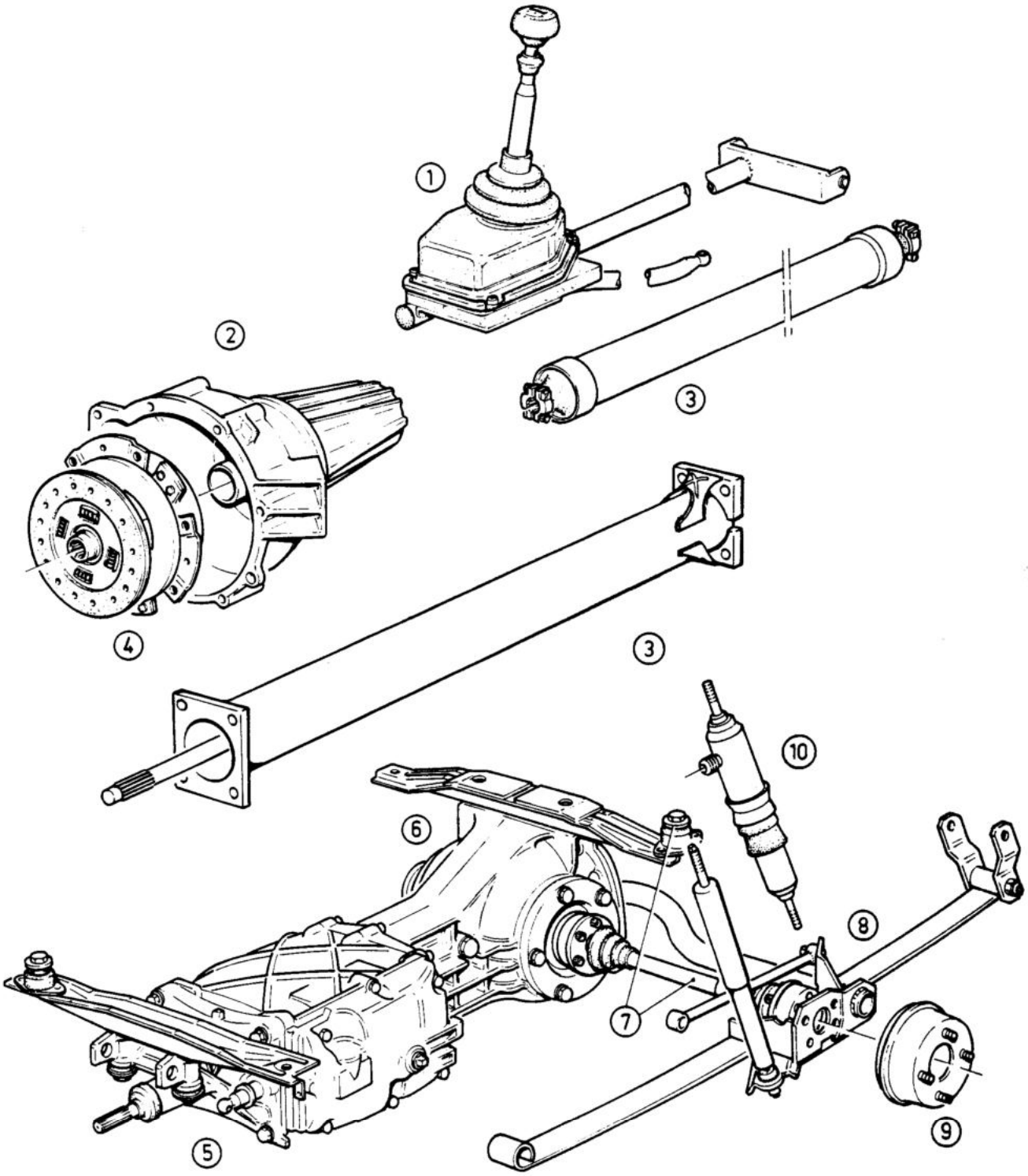

VOLVO PARTS
1040 16923

Sida Page	Grupp Group	Kraftöverföring	Power transmission	Illustration	0100
4	4	MT	MT	16923 1984-12	

Pos. Fig.	Antal/Quantity				Artikel nr Part No	Benämning	Description	Sats Kit	B P S R	Anmärkning Notes	
1	-	-	-	-		Växelreglage, B14	Gear control, B14			SE SIDA 58, 2-C11	0020
	-	-	-	-		Växelreglage, B19	Gear control, B19			SE SIDA 62, 2-C15	0030
2	-	-	-	-		Svänghjulskåpa	Flywheel casing			SE GRUPP 2A	0040
3	-	-	-	-		Drivaxel, B14	Drive shaft, B14			SE SIDA 8, 2-A09	0060
	-	-	-	-		Drivaxel, B19	Torque tube, B19			SE SIDA 14, 2-A15	0070
4	-	-	-	-		Koppling	Clutch assy			SE SIDA 8, 2-A09	0080
5	-	-	-	-		Växellåda, M45R, B14	Gear box, M45R, B14			SE SIDA 18, 2-A19	0100
	-	-	-	-		Växellåda, M45R, B19	Gear box, M45R, B19			SE SIDA 22, 2-A23	0102
	-	-	-	-		Växellåda, M47R, B14	Gear box, M47R, B14			SE SIDA 18, 2-A19	0105
	-	-	-	-		Växellåda, M47R, B19	Gear box, M47R, B19			SE SIDA 22, 2-A23	0110
6	-	-	-	-		Differential	Differential			SE SIDA 48, 2-C01	01[illegible]
7	-	-	-	-		Transaxel med	Transaxle with			SE SIDA 18, 2-A19	014[illegible]
						upphängning, B14	mountings, B14			SE SIDA 18, 2-A19	0160
	-	-	-	-		Transaxel med	Transaxle with			SE SIDA 22, 2-A23	0165
						upphängning, B19	mountings, B19				0170
8	-	-	-	-		Bakaxelupphängning	Rear axle mountings			SE SIDA 68, 2-C21	0180
9	-	-	-	-		Drivaxel med	Drive shaft assy			SE SIDA 70, 2-C23	020[illegible]
						anslutningsdetaljer,	connections, B14			SE SIDA 70, 2-C23	02[illegible]
						B14					0240
	-	-	-	-		Drivaxel med	Drive shaft assy			SE SIDA 72, 2-D01	0260
						anslutningsdetaljer	with connections				0280
						B19	B19				0300
10	-	-	-	-		Nivåregleringssats	Levelling kit			SE SIDA 74, 2-D03	0320