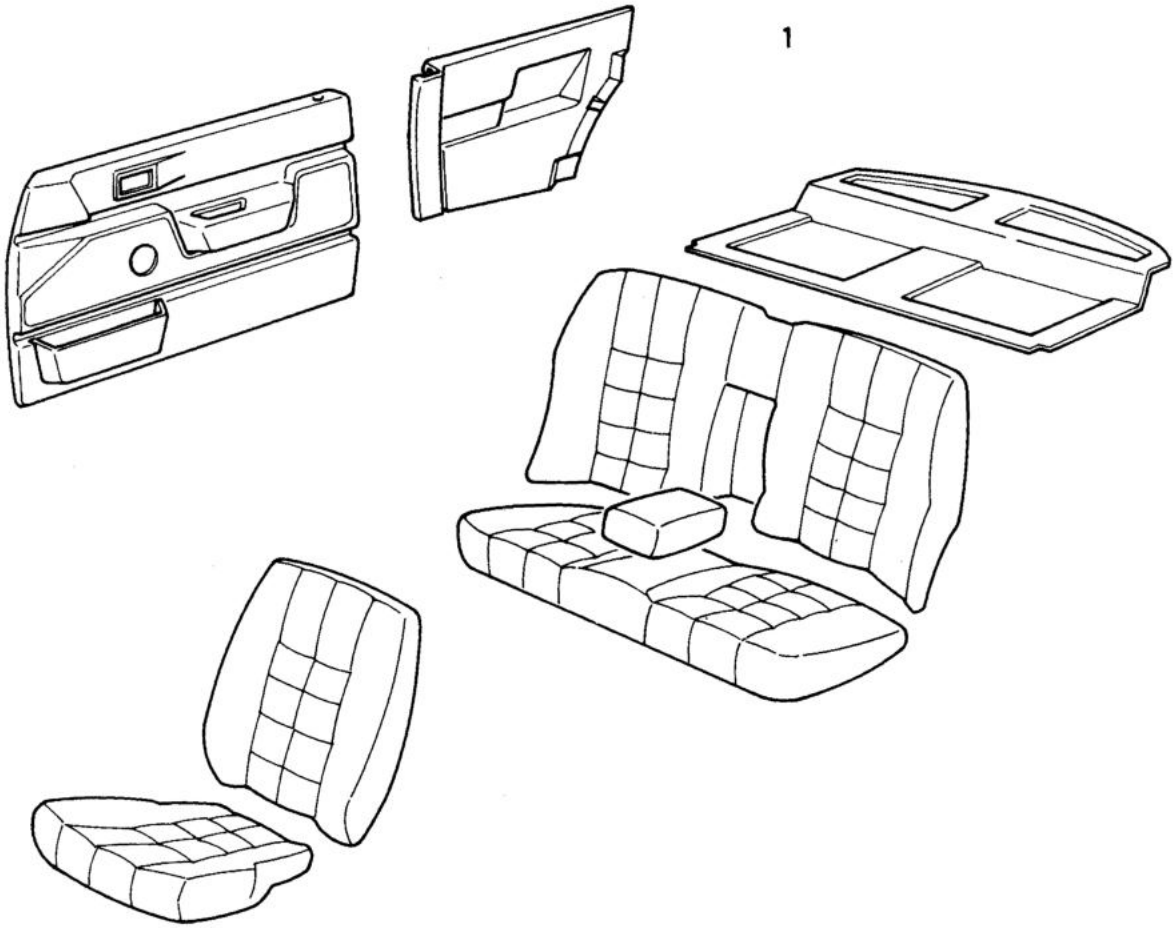

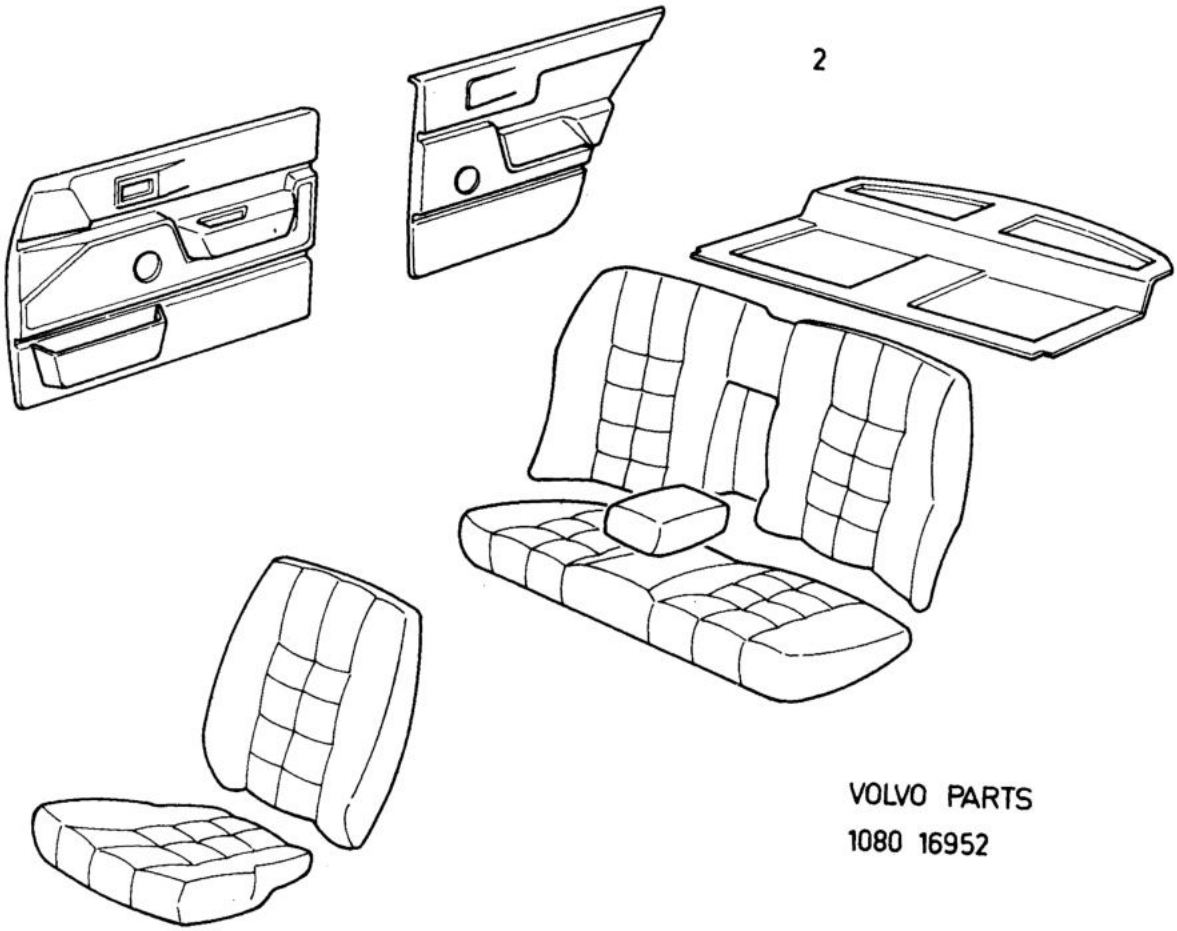

VOLVO PARTS
1080 16952

Sida Page	Grupp Group	Innerklädsel sammanställning	Upholstery index	Illustration 1276
122	8	CH 710000-	CH 710000-	16952 1984-12

Pos. Fig.	Antal/Quantity				Artikel nr Part No	Benämning	Description	Sats Kit	B P S R	Anmärkning Notes	
1	-	-	-	-		3- Dörrars utförande	3 doors version				0020
											0040
	-	-	-	-		Inredningskod	Upholstery code				0060
						340, 343L	340, 343L				0080
	-	-	-	-		-6124, 6224	-6124, 6224			SE SIDA 126, 3-F07	0100
	-	-	-	-							0120
	-	-	-	-		INREDNINGSKOD	UPHOLSTERY CODE				0140
						360, 343DL	360, 343DL				0160
	-	-	-	-		-6214, 6223, 6261,	-6214, 6223, 6261,			SE SIDA 132, 3-F13	0180
						6272	6272				0200
											0220
	-	-	-	-		INREDNINGSKOD	UPHOLSTERY CODE				0240
						343 GL	343 GL				0260
	-	-	-	-		-6214, 6223, 6261,	-6214, 6223, 6261,			SE SIDA 148, 3-G05	0280
						6272	6272				0300
											0320
	-	-	-	-		INREDNINGSKOD	UPHOLSTERY CODE				0340
						343 GLS GLT	343 GLS GLT				0360
	-	-	-	-		-6314, 6324, 6372	-6314, 6324, 6372			SE SIDA 152, 3-G09	0380
											0400
	-	-	-	-		4-5 Dörrars utförande	4-5 Doors version				0420
											0440
2	-	-	-	-		INREDNINGSKOD	UPHOLSTERY CODE				0460
						340, 345L	340, 345L				0480
	-	-	-	-		-6124, 6224	-6124, 6224			SE SIDA 158, 3-G15	0500
	-	-	-	-							0520
	-	-	-	-		INREDNINGSKOD	UPHOLSTERY CODE				0540
						360, 345DL 344DL	360, 345DL, 344DL				0560
	-	-	-	-		-6214, 6223, 6261	-6214, 6223, 6261,			SE SIDA 166, 3-G23	0580
						6272	6272				0600
											0620
	-	-	-	-		INREDNINGSKOD	UPHOLSTERY CODE				0640
						345GL, 344GL	345GL, 344GL				0660
	-	-	-	-		-6214, 6223, 6261,	-6214, 6223, 6261,			SE SIDA 180, 3-H13	0680
						6272	6272				0700
											0720
	-	-	-	-		INREDNINGSKOD	UPHOLSTERY CODE				0740
						345 GLS GLT	345 GLS GLT				0760
	-	-	-	-		344GLS, GLE	344GLS, GLE				0780
	-	-	-	-		-6314, 6324, 6372	-6314, 6324, 6372			SE SIDA 184, 3-H17	0800