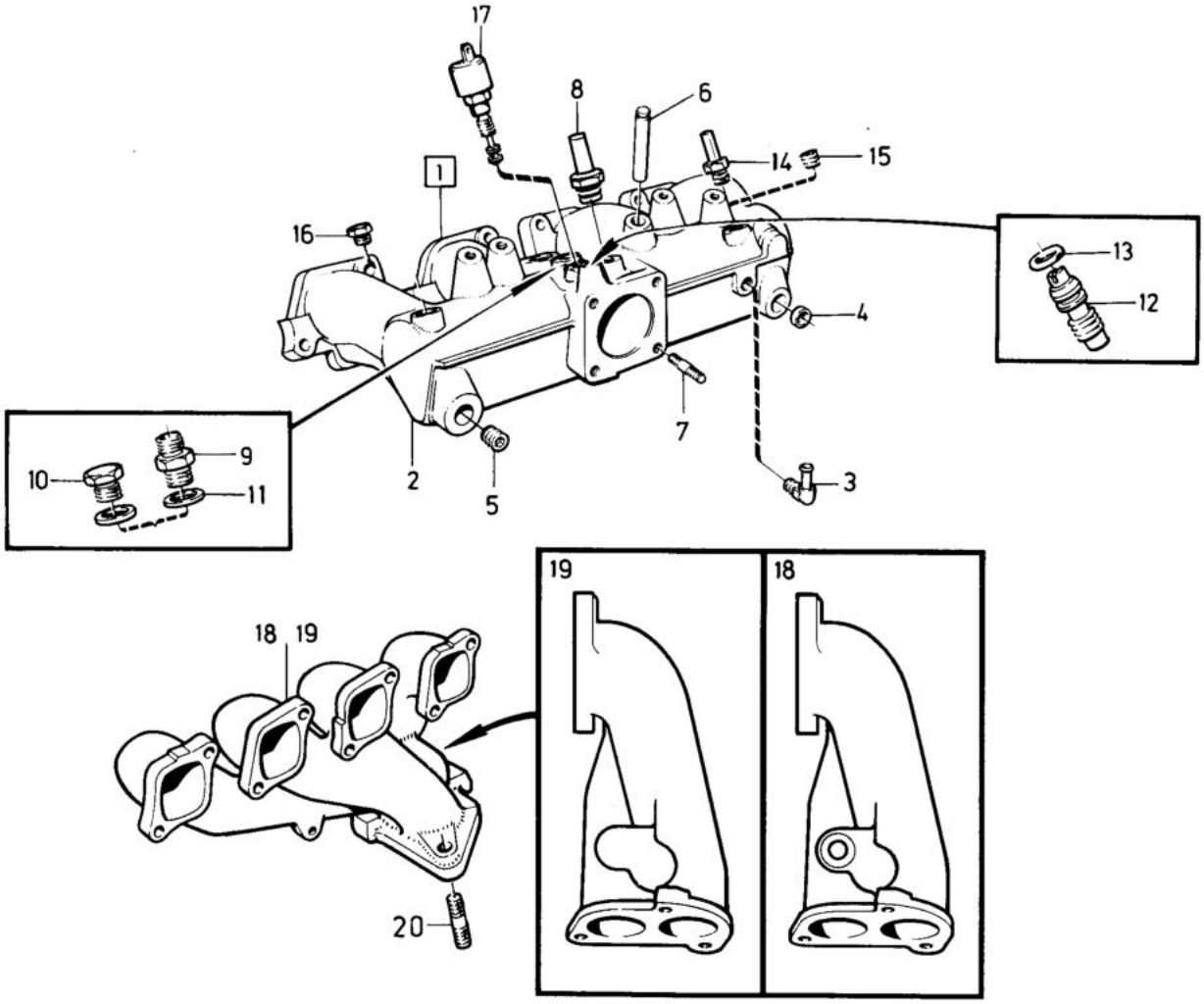

VOLVO PARTS
1021 16727

Sida Page	Grupp Group		
32	2a	Insugningsrör, spjällhus, avgasrör B19	Induction manifold, throttle housing, exhaust manifold B19

Illustration 16727 1984-12 0325

Pos. Fig.	Antal/Quantity				Artikel nr Part No	Benämning	Description	Sats Kit	B P S R	Anmärkning Notes	
1	1	-	-	-		Insugningsrör, kmpl	Induction manifold, cpl		8		0020 0030
2	1	-	-	-	1276423-9	•Insugningsrör	•Induction manifold		4		0060
3	1	-	-	-	947681-3	•Nippel	•Nipple		2		0080
4	2	-	-	-	946778-8	•Propp	•Plug		2		0100
5	1	-	-	-	952077-6	•Propp	•Plug		2		0120
6	1	-	-	-	463701-3	•Axel	•Shaft		3		0140
7	4	-	-	-	953044-5	•Pinnskruv	•Stud		2		0160
8	1	-	-	-	1276445-2	•Nippel	•Nipple		3		0180
9	1	-	-	-	945629-4	•Nippel	•Nipple		2	SWEDEN	0200
10	1	-	-	-	960631-0	•Propp	•Plug		2	EUROPE	02.
11	1	-	-	-	11996-6	•Packning	•Gasket		1		0240
12	1	-	-	-	1269035-0	•Tomgångsskruv	•Slow running screw		3		0260
13	1	-	-	-	955972-5	•O-ring	•O-ring		2		0280
14	1	-	-	-	947043-6	•Nippel	•Nipple		3	SWEDEN	0300
15	1	-	-	-	952075-0	Propp	Plug		2	EUROPE	0320
16	1	-	-	-	191026-4	Propp	Plug		2		03/
17	1	-	-	-		Magnetventil	Magnet valve			SE GRUPP 2C	03bo
18	1	-	-	-	1276576-4	Avgasgrenrör	Exhaust manifold		4	SWEDEN	0380
19	1	-	-	-	1276480-9	Avgasgrenrör	Exhaust manifold		4	EUROPE	0400
20	3	-	-	-	924077-1	Pinnskruv	Stud		2		0420