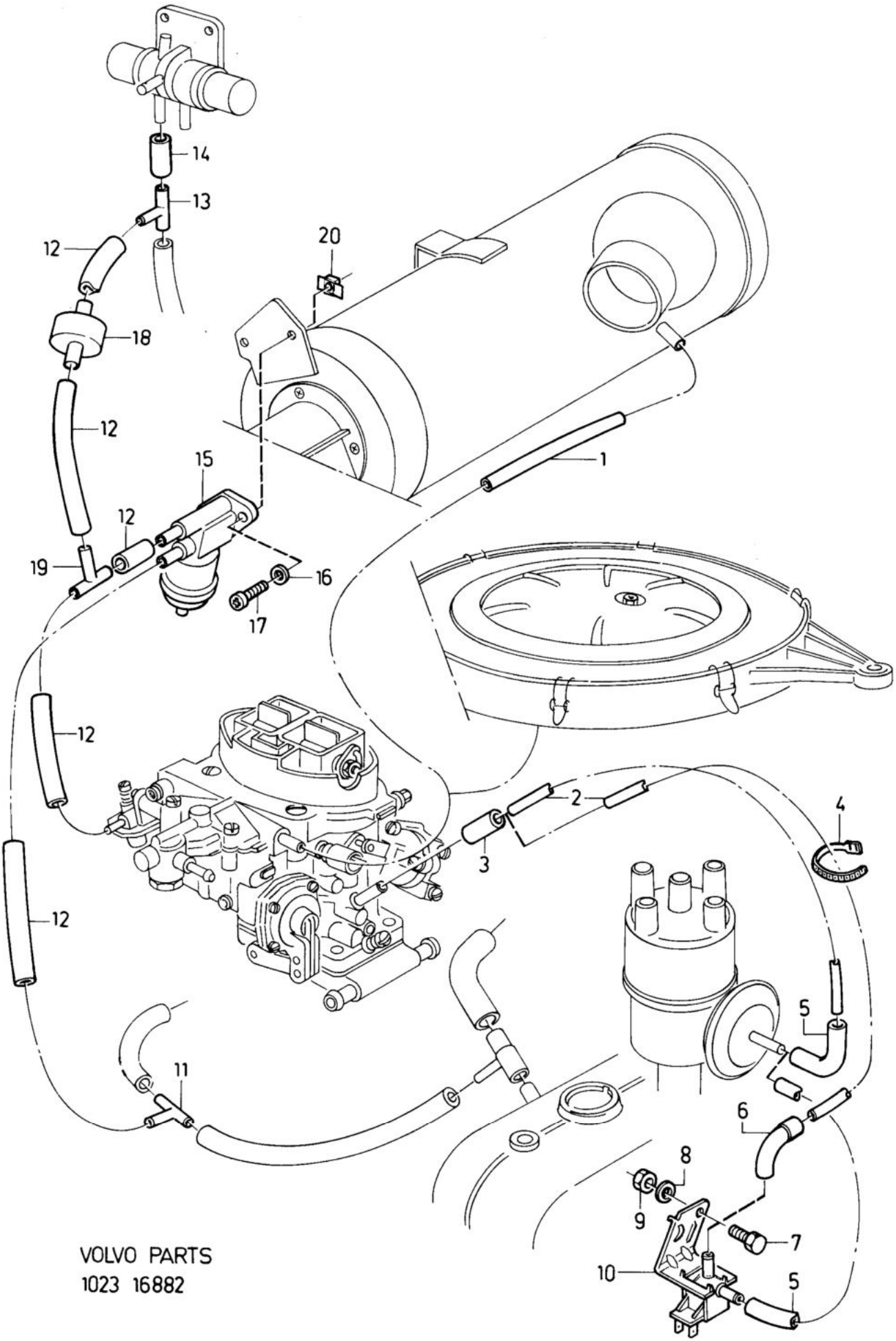

VOLVO PARTS
1023 16882

Sida Page	Grupp Group	Motor vakuum system	Motor vacuum system	Illustration 0195
66	2c			16882
				1984-12

Pos. Fig.	Antal/Quantity SWE DEN	EUR OPE			Artikel nr Part No	Benämning	Description	Sats Kit	BPSR	Anmärkning Notes	
1	1	1	-	-	3291073-9	Slang	Hose		2		
2	ERF	-	-	-	3290994-7	Gummislang	Rubber hose		2		0020
3	1	1	-	-	3266418-7	Gummislang	Rubber hose		2		0040
4	1	1	-	-	948211-8	Klamma	Clamp		2		0060
5	ERF	-	-	-	3221075-9	Gummislang	Rubber hose		2		0080
	-	1	-	-	3267488-9	Gummislang	Rubber hose		3		0100
6	1	-	-	-	3267488-9	Slang	Rubber hose		3		0120
7	1	-	-	-	955268-8	Skruv	Screw		2		0140
8	1	-	-	-	942605-7	Fjäderbricka	Spring washer		2		0160
9	1	-	-	-	955781-0	Mutter	Nut		2		0180
10	1	-	-	-	3290586-1	3-vägsventil	3 way valve		3	CVT	0200
11	1	-	-	-	3290837-8	T-rör	T-pipe		2		022[illegible]
12	ERF	-	-	-	1306702-0	Slang	Rubber hose		2		024[illegible]
13	1	-	-	-	3290837-8	T-rör	T-pipe		2		0260
14	ERF	-	-	-	3100195-1	Gummislang	Rubber hose		2		0280
15	1	-	-	-	3291071-3	Vakuumventil	Vacuum valve		2		0300
16	2	-	-	-	955918-8	Fjäderbricka	Spring washer		2		0320
17	2	-	-	-	956074-9	Skruv	Screw		2	M5X8	034[illegible]
	2	-	-	-	956078-0	Skruv	Screw		2	M5X16	036[illegible]
18	1	-	-	-	3293044-8	Fördelarventil	Delay valve		2		0380
19	1	-	-	-	688658-4	T-rör	T-pipe		2		0400
20	2	-	-	-	3293200-6	Mutter	Nut		2		0420
											0440