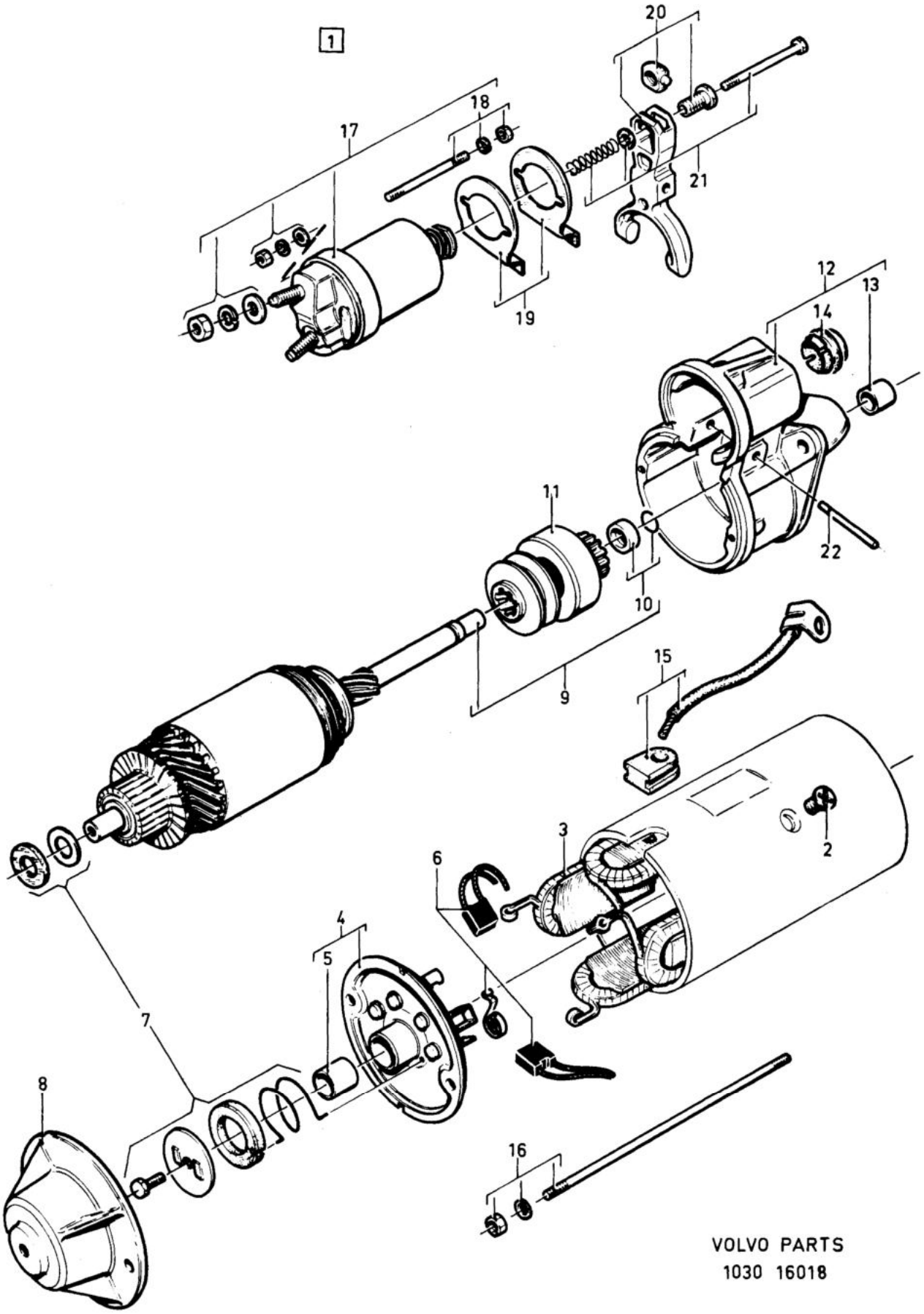

VOLVO PARTS
1030 16018

Sida Page	Grupp Group	Startmotor 3294012 B14, CH -609999	Starter motor 3294012 B14, CH -609999	Illustration 16018 1984-12	0200
30	3				

Pos. Fig.	Antal/Quantity				Artikel nr Part No	Benämning	Description	Sats Kit	BPSR	Anmärkning Notes	
1	1	-	-	-	3294012-4	Startmotor	Starter motor		3	ERS AV 3285598-3	0020
	1	-	-	-	5001701-1	Startmotor, bytesutförande	Starter motor, exchange model		9		0030 0035
2	4	-	-	-	3103912-6	.Skruv	.Screw		3		0040
3	1	-	-	-	3277578-5	.Fältlindning	.Field winding		4		0060
4	1	-	-	-	3105344-0	.Kollektorlager	.Housing, drive end		3		0080
5	1	-	-	-	3100223-1	..Bussning	..Bushing		3		0100
6	1	-	-	-	3103100-8	.Elborstsats	.Carbon brush set		1		0120
7	1	-	-	-	3103150-3	.Bromsringar	.Brake ring		2		0140
8	1	-	-	-	3105345-7	.Lock	.Cover		3		0160
9	1	-	-	-	3277576-9	.Rotor, kmpl	.Rotor, cpl		3		0180
10	1	-	-	-	3277577-7	..Låsringar	..Stop ring		3		020[illegible]
11	1	-	-	-	3277582-7	.Bendixdrev	.Bendix drive		3		0220
12	1	-	-	-	3277580-1	.Drivlager, kmpl	.Drive bearing, cpl		3		0240
13	1	-	-	-	3277581-9	..Bussning	..Bushing		3		0260
14	1	-	-	-	3103914-2	..Skyddskåpa	..Dust cap		3		0280
15	1	-	-	-	3277579-3	.Anslutningsdetaljer	.Connection set		3		0300
16	1	-	-	-	3105346-5	.Monteringssats	.Mounting set		3		032[illegible]
17	1	-	-	-	3277584-3	.Manövermagnet	.Solenoid switch		3		034[illegible]
18	1	-	-	-	3105336-6	..Monteringssats	..Mounting set		3		0360
19	1	-	-	-	3277929-0	.Packningssats	.Gasket kit		3	(3105338)	0380
20	1	-	-	-	3277583-5	.Kopplingsarm	.Engaging fork		3		0400
21	1	-	-	-	3102263-5	.Monteringssats	.Mounting set		3		0420
22	1	-	-	-	3102953-1	.Axel	.Spindle		3		0440