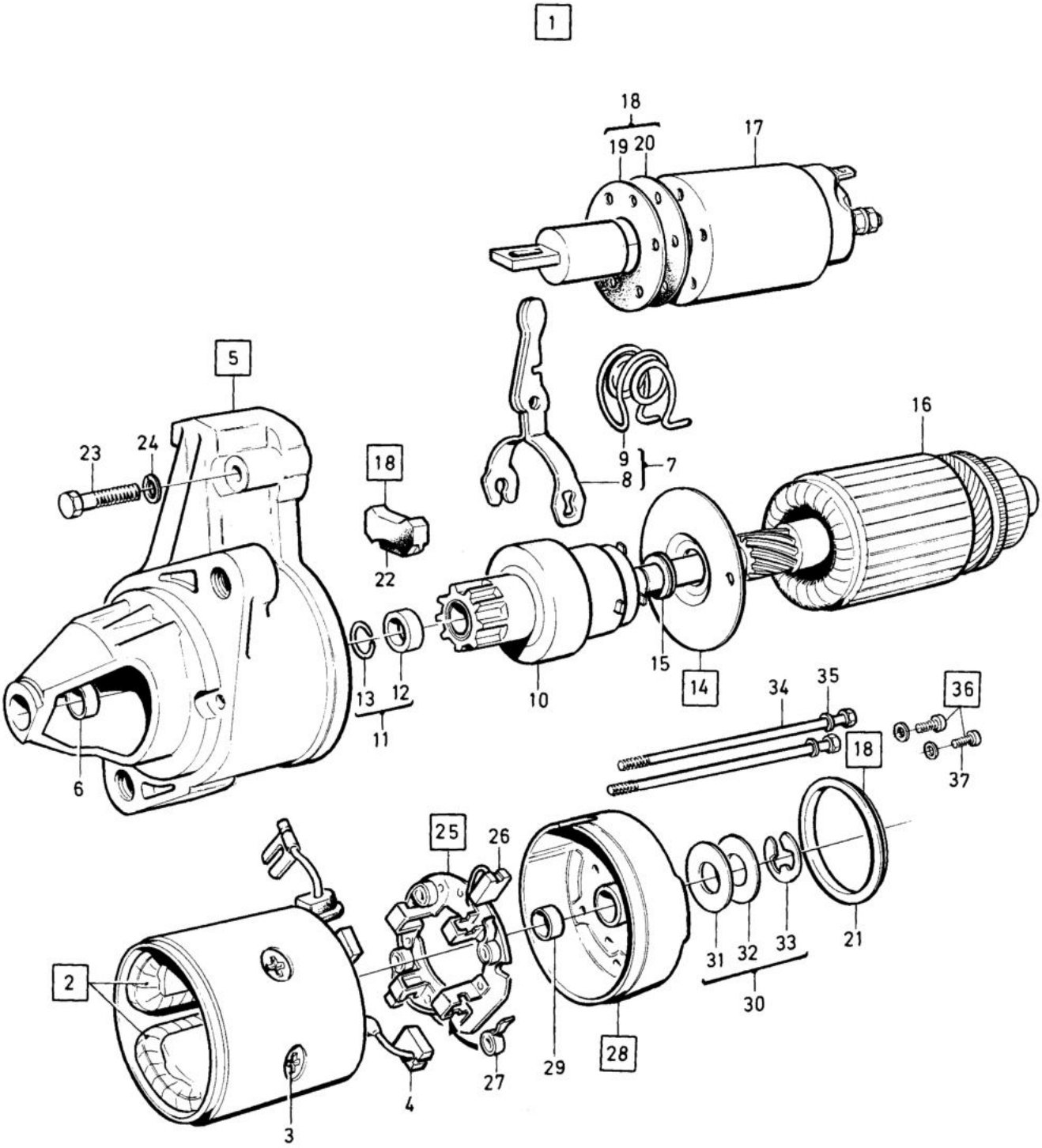

VOLVO PARTS
1 030 23986
(103:2)

Sida Page	Grupp Group	Startmotor 1306503	Starter motor 1306503	Illustration	0225
34	3	B19	B19	23986 1984-12	

Pos. Fig.	Antal/Quantity 1306 503				Artikel nr Part No	Benämning	Description	Sats Kit	B P S R	Anmärkning Notes	
1	1	-	-	-	1306503-2	Startmotor	Starter motor			ERS AV 463856-5	0020
2	1	-	-	-	1306606-3	.Fältlindning	.Field winding		4		0060
3	4	-	-	-	1276453-6	..Skruv	..Screw		3		0100
4	2	-	-	-	1276454-4	..Elborstar, +	..Brush +		1		0120
5	1	-	-	-	1306607-1	.Drivlager	.Gear case assambly		3		0140
6	1	-	-	-	1276462-7	..Lagerbussning	..Gear case metal		3		0180
7	1	-	-	-	1276464-3	.Kopplingsarm, sats	.Shift lever kit		3		0200
8	1	-	-	-		..Arm	..Shift lever	S	8		0220
9	1	-	-	-		..Fjäder	..Torision spring	S	8		0240
10	1	-	-	-	1276460-1	.Startmotordrev	.Pinion assambly		3		026
11	1	-	-	-	1276451-0	.Drevstopp, sats	.Pinion stopper set	S	3		026
12	1	-	-	-		..Anslagsring	..Pinion stopper	S	8		0300
13	1	-	-	-		..Låsring	..Pinion stopper clip	S	8		0320
14	1	-	-	-	1276469-2	.Mittlagerring	.Center bracket assambly		3		0340 0360
15	1	-	-	-	1276470-0	..Lagerbussning	..Center bearing		3		038
16	1	-	-	-	1276449-4	.Rotor	.Rotor		3		040
17	1	-	-	-	1306608-9	.Manövermagnet	.Magnetic switch assambly		3		0420 0440
18	1	-	-	-	1276463-5	.Packningssats	.Dust cover kit		3		0500
19	1	-	-	-		..Packning	..Dust cover	S	8	TJ 0,8	0520
20	1	-	-	-		..Packning	..Dust cover	S	8	TJ 0,5	0540
21	1	-	-	-		..Packning	..Dust cover	S	8		0560
22	1	-	-	-		..Skyddskåpa	..Casing	S	8		0580
23	2	-	-	-	1276467-6	.Skruv	.Screw	S	3		0600
24	2	-	-	-		.Fjäderbricka	.Spring washer		8		0620
25	1	-	-	-	1276457-7	.Borsthållarplatta	.Brush holder assambly		3		0640
26	2	-	-	-	1276458-5	..Elborste -	..Brush -		1		0660
27	4	-	-	-	1276459-3	..Borstfjäder	..Brush spring		2		0680
28	1	-	-	-	1276455-1	.Kommutatorlagring	.Rear cover assambly		3		0700
29	1	-	-	-	1276456-9	..Lagerbussning	..Rear cover metal		3		0720
30	1	-	-	-	1276450-2	.Justerbricka, sats	.Thrust washer, kit		3		0740
31	1	-	-	-		..Bricka	..Thrust washer	S	8	TJ 2,0	0760
32	1	-	-	-		..Bricka	..Thrust washer	S	8	TJ 0,3	0780
33	1	-	-	-		..Fixerbricka	..E-ring	S	8		0800
34	2	-	-	-	1276466-8	.Skruv	.Screw		3		0820
35	2	-	-	-		.Fjäderbricka	.Spring washer		8		084
36	1	-	-	-	1276468-4	.Skruvsats, borsthållarplatta	.Screw set, brush holder plate		3		086 0880
37	2	-	-	-		..Skruv	..Screw	S		M4X0,7X12	0900