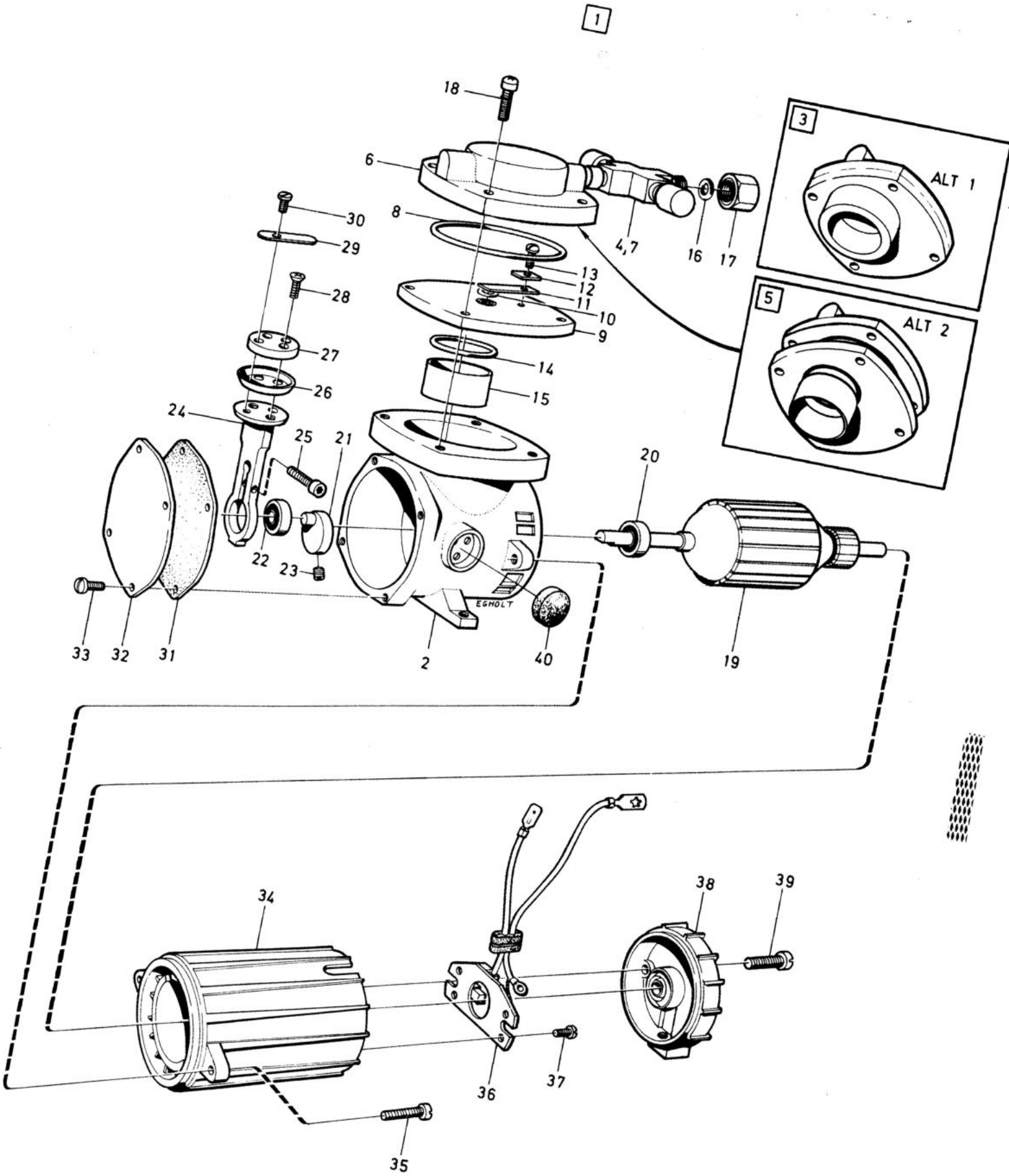
1
3
ALT 1
5
ALT 2
18
6
30
8
29
28
27
26
24
25
21
22
23
33
32
31
2
40
EGHOLT
20
19
4,7
16
17
13
12
11
10
9
14
15
34
38
39
36
37
35

Sida Page	Grupp Group	Kompressor, 1228310	Compressor, 1228310	Illustration	0900
76	4			19118 1984-12	

Pos. Fig.	Antal/Quantity 1228 310				Artikel nr Part No	Benämning	Description	Sats Kit	B P S R	Anmärkning Notes	
1	1	-	-	-	1228310-7	Kompressor	Compressor		4		0020
2	1	-	-	-		.Kompressorhus	.Compressor housing		8		0040
3	1	-	-	-		.Topplock, kmpl	.Compressor head, cpl		8	TID UTF, ALT1	0060
4	1	-	-	-		..4-vägsförgrening	..4-way union		8		0080
5	1	-	-	-		.Topplock, kmpl.	.Compressor head, cpl.		8	SEN UTF, ALT 2	0100
6	1	-	-	-	1229387-4	..Lock, kmpl	..Head, cpl.		4		0120
7	1	-	-	-		...4-vägsförgrening	...4-way union		8		0140
8	1	-	-	-	1229381-7	..O-ring	..O-ring		4		0160
9	1	-	-	-	1229386-6	..Ventilplatta	..Valve plate		4		0180
10	1	-	-	-	1229382-5	..O-ring	..O-ring		4		0200
11	1	-	-	-	1229380-9	..Ventiltunga	..Valve flapper		4		022[illegible]
12	1	-	-	-	1229379-1	..Bricka	..Washer		4		024[illegible]
13	1	-	-	-	950000-0	..Skruv	..Screw		2		0260
14	1	-	-	-	1229383-3	..O-ring	..O-ring		4		0280
15	1	-	-	-	1229378-3	..Cylinderfoder	..Cylinder liner		4		0300
16	3	-	-	-	1228817-1	.O-ring	.O-ring		4		0320
17	3	-	-	-	1228818-9	.Överfallsmutter	.Cap nut		4		034[illegible]
18	4	-	-	-	950023-2	.Skruv	.Screw		2		036[illegible]
19	1	-	-	-	1229151-4	.Rotor	.Armature		4		0380
20	1	-	-	-		..Kullager	..Ball bearing		8		0400
21	1	-	-	-	1229154-8	.Excenter, kmpl.	.Excentric, cpl.		4		0420
22	1	-	-	-		..Kullager	..Ball bearing		8		0440
23	1	-	-	-		..Stoppskruv	..Set screw		8		0460
24	1	-	-	-	1229150-6	.Vevstake	.Connecting rod		4		0480
25	1	-	-	-		..Skruv	..Screw		8		0500
26	1	-	-	-	1229579-6	..Kolvpackning	..Piston packing		4		0520
27	1	-	-	-		..Ventilplatta	..Valve plate		8		0540
28	2	-	-	-		..Skruv	..Screw		8		0560
29	1	-	-	-	1229385-8	..Ventiltunga	..Valve flapper		4		0580
30	1	-	-	-	1229384-1	..Skruv	..Screw		4		0600
31	-	-	-	-		.Packning	.Gasket		8	(1229159)	0620
32	1	-	-	-	1229155-5	.Lock	.Cover		4		0640
33	4	-	-	-	950010-9	.Skruv	.Screw		2		0660
34	1	-	-	-		.Motorhus	.Motor housing		8		0680
35	2	-	-	-	950026-5	.Skruv	.Screw		2		0700
36	1	-	-	-	1229153-0	.Borsthållarplatta med ledningar	.Brush card with cables		4		0720 0740
37	2	-	-	-	950002-6	.Skruv	.Screw		2		076[illegible]
38	1	-	-	-	1229152-2	.Lock, kompl.	.Motor end cap, cpl.		4		078[illegible]
39	2	-	-	-	950016-6	.Skruv	.Screw		2		0800
40	1	-	-	-		.Luftfilter	.Air filter				0820