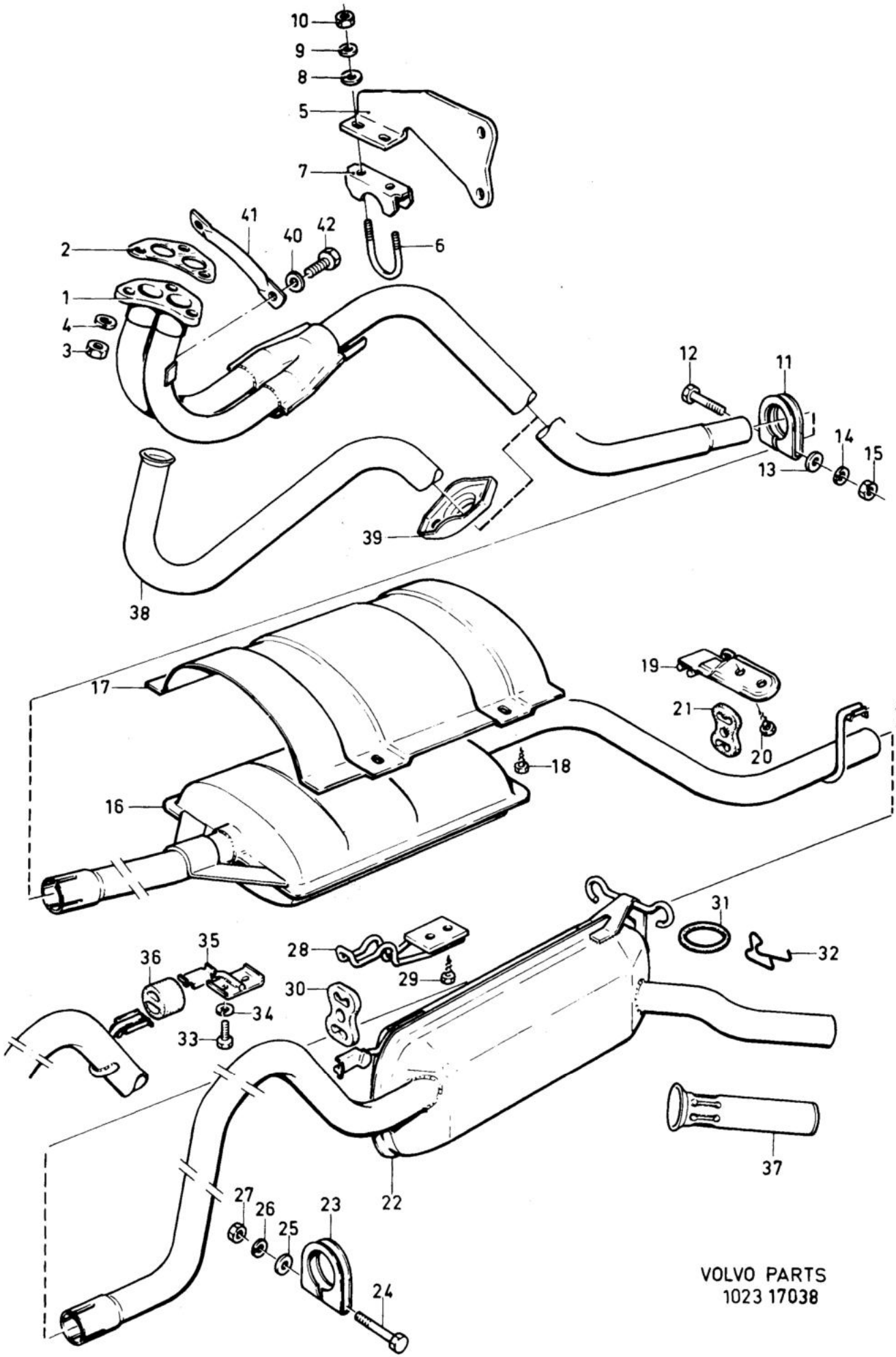

VOLVO PARTS
1023 17038

Sida Page	Grupp Group	Avgassystem, B14	Exhaust system, B14	Illustration 17038 1984-12	0250
76	2c				

Pos. Fig.	Antal/Quantity				Artikel nr Part No	Benämning	Description	Sats Kit	B P S R	Anmärkning Notes	
1	1	-	-	-	3277982-9	Utblåsningsrör	Exhaust pipe		1	CH -545499, (3290545)	0020
	1	-	-	-	3203935-6	Utblåsningsrör	Exhaust pipe		1	CH 545500-, (3286922)	0030
2	1				3104301-1	packning	gasket	S	1	CH -545499	0040
	1	-	-	-	3296890-1	Packning	Gasket	S	1	CH 545500-	0045
3	3	-	-	-	3291519-1	Mutter	Nut		1	M8	0060
	3	-	-	-	3270315-9	Mutter	Nut		1	M10, CH-810500	0065
	3	-	-	-	3270420-7	Mutter	Nut		2	M10, CH 810501-	0080
4	3	-	-	-	955894-1	Bricka	Washer		2	M8	0085
	3	-	-	-	961161-7	Bricka	Washer		1	D10	0090
5	1	-	-	-	3290718-0	Fäste	Anchorage		1		0100
6	1	-	-	-	3296278-9	Klammer	Clamp	S	1		012[illegible]
7	1	-	-	-	3294763-2	Klammer	Clamp	S	1		014[illegible]
8	2	-	-	-	955894-1	Bricka	Washer	S	2		0160
9	2	-	-	-	955921-2	Fjäderbricka	Spring washer	S	2		0180
10	2	-	-	-	946036-1	Mutter	Nut		2		0200
11	1	-	-	-	3290731-3	Klammer	Clamp	S	1		0220
12	1	-	-	-	955304-1	Skruv	Screw	S	2		024[illegible]
13	1	-	-	-	955894-1	Bricka	Washer	S	2		026
14	1	-	-	-	955921-2	Fjäderbricka	Spring washer	S	2		0280
15	1	-	-	-	955782-8	Mutter	Nut	S	2		0300
16	1	-	-	-	3287201-2	Ljuddämpare	Silencer		1	(3277522)	0320
17	1	-	-	-	3291052-3	Skyddsplåt	Protecting plate		3	CVT	0340
18	4	-	-	-	955137-5	Skruv	Screw		2		0360
19	1	-	-	-	3271048-5	Fäste	Anchorage		1		0380
20	2	-	-	-	190666-8	Skruv	Screw		2		0400
21	1	-	-	-	3291389-9	Hänke	Shackle	S	1		0420
22	1	-	-	-	3201719-6	Ljuddämpare	Silencer		1	343/345, (3294117)	0440
	1	-	-	-	3204151-9	Ljuddämpare	Silencer		1	344, EXCL, S, DK	0445
	1	-	-	-	3295322-6	Ljuddämpare	Silencer		1	344, S, DK, (3204780)	0450
23	1	-	-	-	3290731-3	Klammer	Clamp	S	1		0460
24	1	-	-	-	955304-1	Skruv	Screw	S	2		0480
25	1	-	-	-	955894-1	Bricka	Spring washer	S	2		0500
26	1	-	-	-	955921-2	Fjäderbricka	Spring washer	S	2		0520
27	1	-	-	-	955782-8	Mutter	Nut	S	2		0540
28	1	-	-	-	3271041-0	Konsol	Bracket		1		0560
29	2	-	-	-	190666-8	Skruv	Screw		2		0580
30	1	-	-	-	3291389-9	Hänke	Shackle	S	1		0600
31	2	-	-	-	3100099-5	Gummiring	Rubber ring	S	1		062[illegible]
32	2	-	-	-	3292049-8	Clips	Clip		1		06[illegible]
33	2	-	-	-	960871-2	Skruv	Screw		2		0680
34	2	-	-	-	955892-5	Fjäderbricka	Spring washer		2		0700
35	1	-	-	-	3293875-5	Konsol	Bracket		1		0720
36	1	-	-	-	3293876-3	Hänke	Shackle		1		0740
37	1	-	-	-	284531-1	Avgasrörförlängare	Rear pipe extension		6	ACC	076[illegible]
38	1	-	-	-	3287654-2	Utblåsningsrör	Exhaust pipe		1	B143E, (3296843)	07[illegible]
39	1	-	-	-	3298687-9	Klammer	Clamp		1	B143E	0800
40	2	-	-	-	3105265-7	Bricka	Washer		3		0820
41	1	-	-	-	3286739-2	Konsol	Bracket		1		0840
42	2	-	-	-	955297-7	Skruv	Screw		2		0860
	1	-	-	-	273499-4	Monteringssats	Installation kit		1		0960
	1	-	-	-	273917-5	Sats, avgassystem kompl med monterings-detaljer, utan främre rör	Kit, exhaust system cpl with installation components, without front exhaust pipe		1		0980 1000 1020 1040