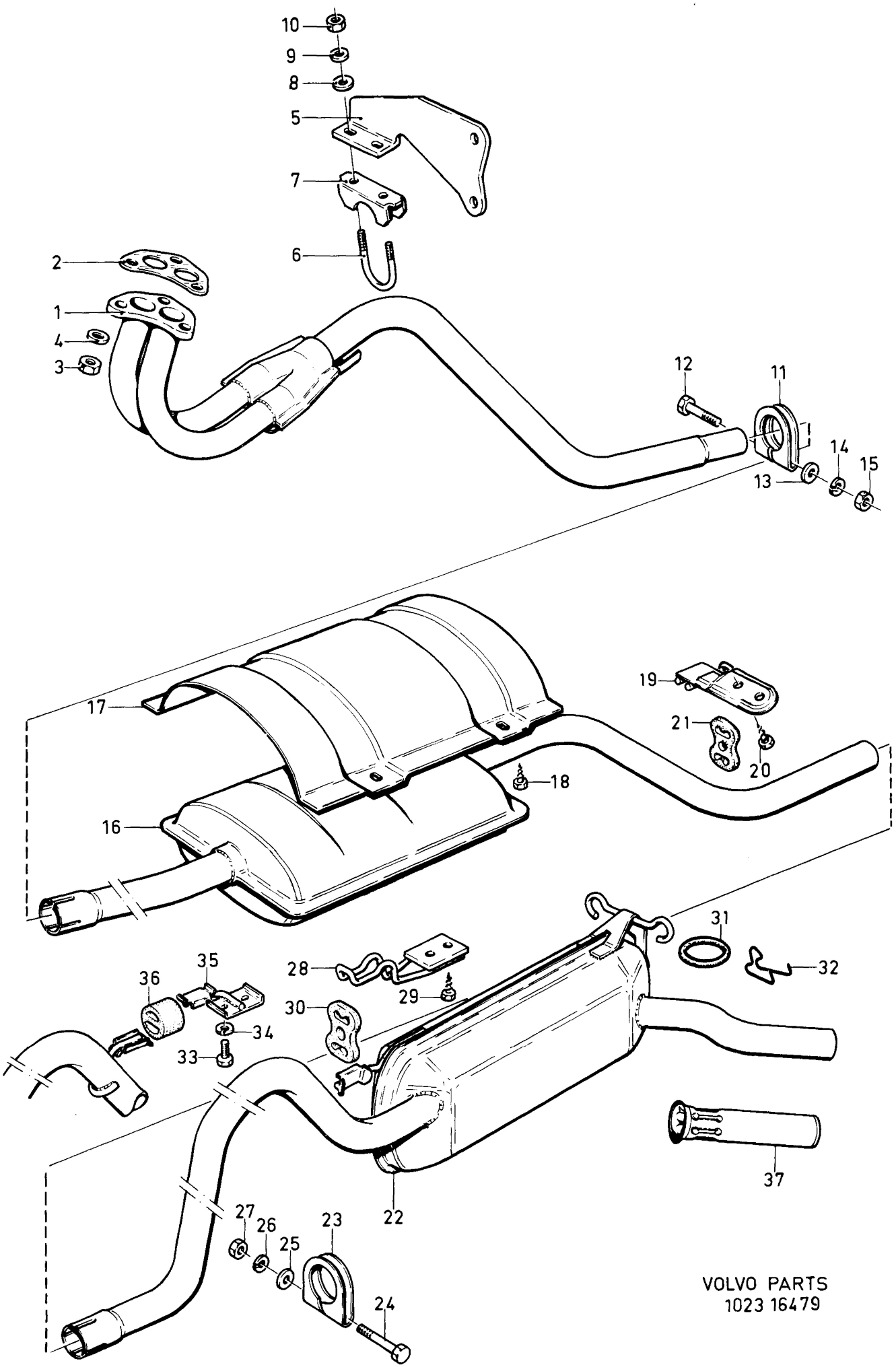

VOLVO PARTS
1023 16479

Sida Page	Grupp Group	Avgassystem	Exhaust system	Illustration	0250
20	2c			16479 1983-03	

Pos. Fig.	Antal/Quantity				Artikel nr Part No	Benämning	Description	Sats Kit	B P S R	Anmärkning Notes	
1	1	-	-	-	3277982-9	Utblåsningsrör	Exhaust pipe		1	(3290545)	0020
2	1	-	-	-	3104301-1	Packning	Gasket	S	1		0040
3	6	-	-	-	3291519-1	Mutter	Nut	S	1		0060
4	3	-	-	-	955894-1	Bricka	Washer	S	2		0080
5	1	-	-	-	3290718-0	Fäste	Anchorage		1		0100
6	1	-	-	-	3296278-9	Klammer	Clamp	S	1		0120
7	1	-	-	-	3294763-2	Klammer	Clamp	S	1		0140
8	2	-	-	-	955894-1	Bricka	Washer	S	2		0160
9	2	-	-	-	955921-2	Fjäderbricka	Spring washer	S	2		0180
10	2	-	-	-	946036-1	Mutter	Nut		2	(3270217)	02[illegible]
11	1	-	-	-	3290731-3	Klammer	Clamp	S	1		0[illegible]
12	1	-	-	-	955304-1	Skruv	Screw	S	2		0240
13	1	-	-	-	955894-1	Bricka	Washer	S	2		0260
14	1	-	-	-	955921-2	Fjäderbricka	Spring washer	S	2		0280
15	1	-	-	-	955782-8	Mutter	Nut	S	2		0300
x 16	1	-	-	-	3287201-2	Ljuddämpare	Silencer		1	(3277522)	0320
17	1	-	-	-	3291052-3	Skyddsplåt	Protecting plate		3	CVT	0[illegible]
18	4	-	-	-	955137-5	Skruv	Screw		2		03[illegible]
19	1	-	-	-	3271048-5	Fäste	Anchorage		1		0380
20	2	-	-	-	190666-8	Skruv	Screw		2		0400
21	1	-	-	-	3291389-9	Hänke	Shackle	S	1		0420
x 22	1	-	-	-	3294117-1	Ljuddämpare	Silencer		1	(3277523)	0440
23	1	-	-	-	3290731-3	Klammer	Clamp	S	1		0460
24	1	-	-	-	955304-1	Skruv	Screw	S	2		0480
25	1	-	-	-	955894-1	Bricka	Spring washer	S	2		0500
26	1	-	-	-	955921-2	Fjäderbricka	Spring washer	S	2		0520
27	1	-	-	-	955782-8	Mutter	Nut	S	2		0540
28	1	-	-	-	3271041-0	Konsol	Bracket		1		0560
29	2	-	-	-	190666-8	Skruv	Screw		2		0580
30	1	-	-	-	3291389-9	Hänke	Shackle	S	1		0600
31	2	-	-	-	3100099-5	Gummiring	Rubber ring	S	1		0620
32	2	-	-	-	3292049-8	Clips	Clip		1		0660
33	2	-	-	-	960871-2	Skruv	Screw		2		0680
34	2	-	-	-	955892-5	Fjäderbricka	Spring washer		2		0700
35	1	-	-	-	3293875-5	Konsol	Bracket		1		0720
36	1	-	-	-	3293876-3	Hänke	Shackle		1		0740
37	1	-	-	-	284531-1	Avgasrörförlängare	Rear pipe extension		6	ACC	0760
	1	-	-	-	273499-4	Upphängningsdetaljer avgassystem	Exhaust system suspension kit		1		07 08[illegible]