VOLVO

400

Service Bulletin

Lokaliseren van storingen

Reparatie

Onderhoud

HOOFDGROEP	GROEP	NO.
8	84	408

DATUM Juni 1993

BETR.
Sierlijsten
langs voorruit en dakgoot

440/460

Dit Service Bulletin is een aanvulling op Servicehandboek reparatie en onderhoud,
- Hoofdgroep 8(82-84), Carrosserie uitrusting 440/460, 1988-19.., Augustus 1991 TP 35538/2
- Service bulletin 8-81-402, Carrosserie 440/460, April 1990

xxxx

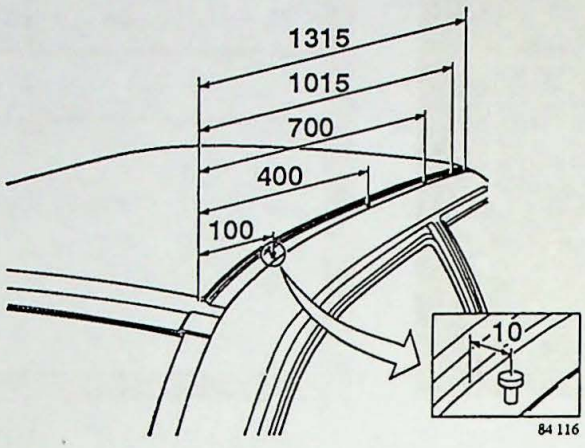

T-studs aanbrengen

Na vervanging van de dakplaat of A-stijl moeten T-studs aangebracht worden.
Raadpleeg hiervoor Service bulletin 8-81-402.
De lokatie van de achterste twee T-studs is afwijkend na chassisnummer 389578.