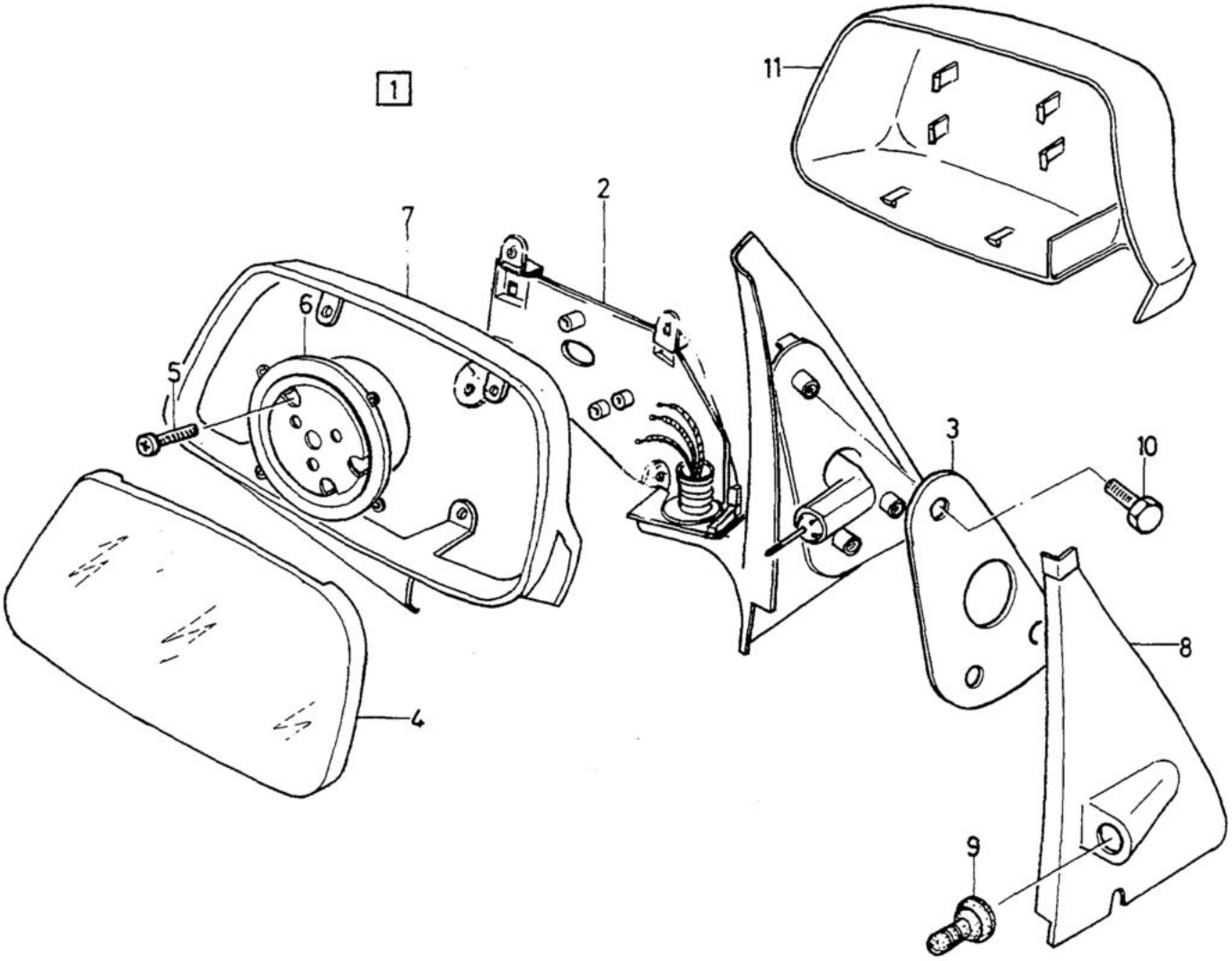

VOLVO PARTS
1084 19776

A	L.H.D	DOOR MIRRORS, MANUAL — UTVÄNDIG BACKSPEGEL, MANUELL	Group / Grupp 84
B	R.H.D		
C			Page / Sida
D			
E		CH 205700-	769

Fig	Part No. Artikel nr	Quantity / Antal A	B	C	D	E	P S	Description	Benämning	Notes Anmärkning	S R
1	3452991-7	1	-	-	-	-		Mirror, l.h.	Spegel, v		3
	3464543-2	1	-	-	-	-		Mirror, l.h. heater element	Spegel, v värmare element		3
	3452992-5	1	-	-	-	-		Mirror, r.h.	Spegel, h		3
	3452993-3	-	1	-	-	-		Mirror, l.h.	Spegel, v		3
	3452994-1	-	1	-	-	-		Mirror, r.h.	Spegel, h		3
	3464544-0	-	1	-	-	-		Mirror, l.h. heater element	Spegel, v värmare element		3
	3472734-7	-	1	-	-	-		Mirror, r.h.	Spegel, h	(AUS)	5
2		-	-	-	-	-	NS	• Housing	• Hus		
3		-	-	-	-	-	NS	• Gasket	• Packning		
4	3344763-2	1	-	-	-	-		• Mirror glass, l.h.	• Spegelglas, v		2
	3344764-0	1	-	-	-	-		• Mirror glass	• Spegelglas	R.H	2
	3344764-0	-	1	-	-	-		• Mirror glass	• Spegelglas	L.H	2
	3344766-5	-	1	-	-	-		• Mirror glass, r.h.	• Spegelglas, h		2
	3345250-9	-	1	-	-	-		• Mirror glass, r.h.	• Spegelglas, h	(AUS)	5
5	946177-3	6	6	-	-	-		• Screw	• Skruv	(956049)	2
6	3344792-1	2	2	-	-	-		• Hinge fitting	• Gångjärnsbeslag		4
7	3345104-8	1	1	-	-	-		• Cover, l.h.	• Kåpa, v		3
	3345105-5	1	1	-	-	-		• Cover, r.h.	• Kåpa, h		3
8	3458197-5	1	1	-	-	-		Cover, l.h.	Kåpa, v		3
	3458198-3	1	1	-	-	-		Cover, r.h.	Kåpa, h		3
9	3458356-7	2	2	-	-	-		Adjusting lever	Justerhävarm		3
10	945970-2	6	6	-	-	-		Screw	Skruv		2
11	3453000-6	1	1	-	-	-		Cover, l.h. black	Kåpa, v svart		3
	3453001-4	1	1	-	-	-		Cover, r.h. black	Kåpa, h svart		3
	3452970-1	1	1	-	-	-		Cover, l.h. primer	Kåpa, v grundfärg		3
	3452971-9	1	1	-	-	-		Cover, r.h. primer	Kåpa, h grundfärg		3