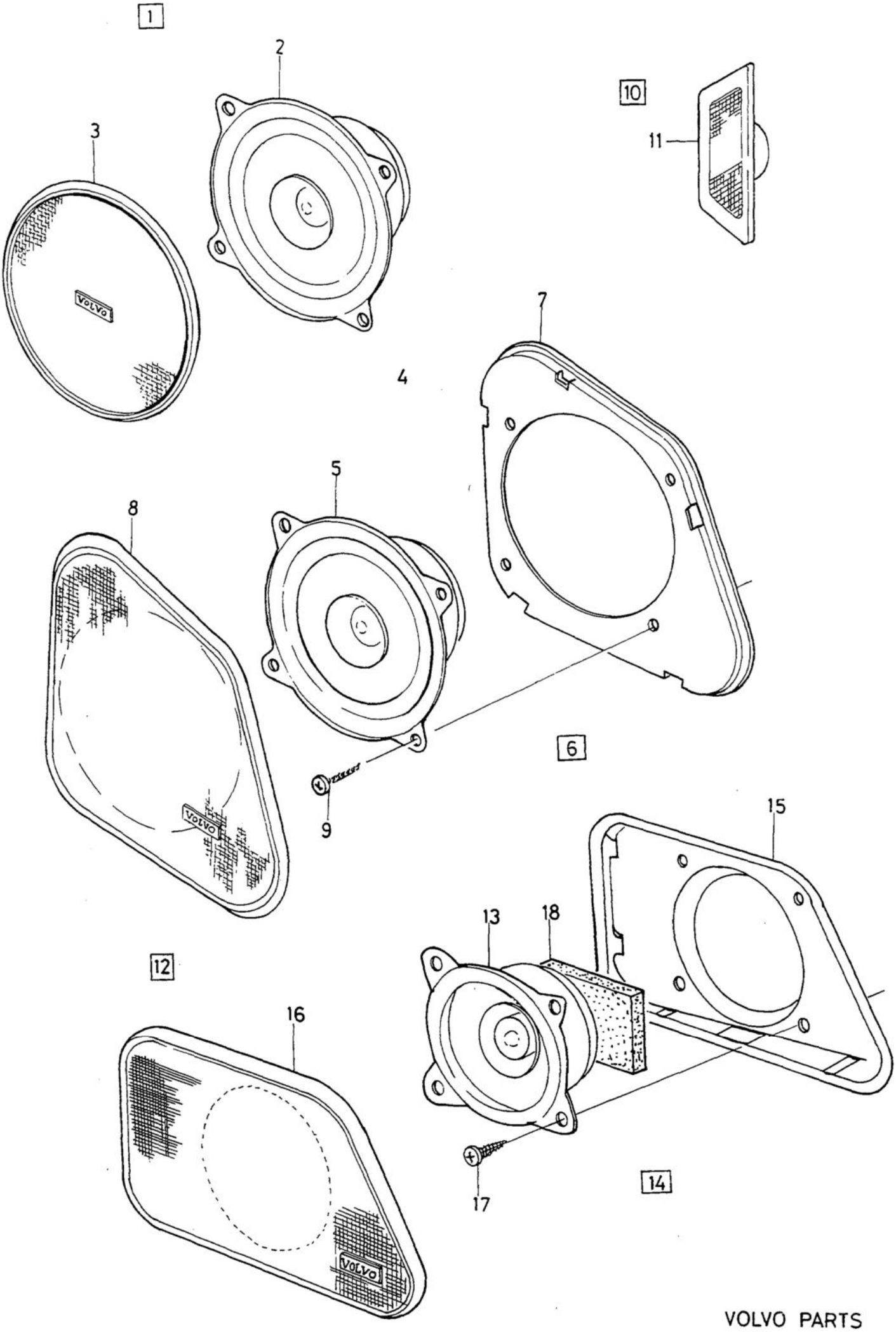

VOLVO PARTS
1039 19887

A	25 W
B	40 W
C	
D	
E	

LOUDSPEAKER FRONT — HÖGTALARE FRÄMRE

Group / Grupp: 39

Page / Sida: 499

Fig	Part No. Artikel nr	Quantity / Antal A	B	C	D	E	PS	Description	Benämning	Notes Anmärkning	SR
1	3436766-4	1	-	-	-	-		Door loudspeaker	Dörrhögtalare	CH -93717	1
2	3448610-0	2	-	-	-	-		▪Loudspeaker	▪Högtalare		1
3	*(3453799)*	2	-	-	-	-	SP	▪Loudspeaker grille	▪Högtalargaller	REPL 1 PCS 3436763-1, 1 PCS 3436765-6.	2
4	3457605-8	1	-	-	-	-		Loudspeaker kit	Högtalarsats	CH 93718-418999	1
	(3457606)	-	1	-	-	-	SP	Loudspeaker kit	Högtalarsats	CH 93718-418999 REPL 1 PCS 3465122-4, 2 PCS 3467515-7.	1
5	3344514-9	2	-	-	-	-		▪Loudspeaker	▪Högtalare		2
	3457782-5	-	2	-	-	-		▪Loudspeaker	▪Högtalare	CH -283414	2
	3466006-8	-	2	-	-	-		▪Loudspeaker	▪Högtalare	CH 283415-418999	2
6	3459104-0	1	1	-	-	-		▪Grille, l.h.	▪Galler, v	-1993	2
	3459105-7	1	1	-	-	-		▪Grille, r.h.	▪Galler, h	-1993	2
7		-	-	-	-	-	NS	▪▪Mounting plate	▪▪Monteringsplatta		
8		-	-	-	-	-	NS	▪▪Grille	▪▪Galler		
9	3121928-0	4	4	-	-	-		▪▪Screw	▪▪Skruv		4
☆ 10	3463534-2	1	1	-	-	-		Tweeter kit	Tweeter kit		1
11	3465931-8	1	1	-	-	-		▪Tweeter, l.h. black	▪Högtalar, v svart		3
	3465932-6	1	1	-	-	-		▪Tweeter, r.h. black	▪Högtalar, h svart		3
	3459273	1	1	-	-	-	OP	Tweeter, l.h. beige	Högtalar, v beige		3
	3459275	1	1	-	-	-	OP	Tweeter, r.h. beige	Högtalar, h beige		3
	3459272-5	1	1	-	-	-		Tweeter, l.h. grey	Högtalar, v grå		3
	3459274-1	1	1	-	-	-		Tweeter, r.h. grey	Högtalar, h grå		3
12	3471927-8	-	1	-	-	-		Loudspeaker kit excl. tweeter	Högtalarsats exc. diskanthögtalare		6
	3471928-6	-	1	-	-	-		Loudspeaker kit incl. tweeter	Högtalarsats incl. diskanthögtalare		6
13	3466006-8	-	2	-	-	-		▪Loudspeaker excl. tweeter	▪Högtalare exc. diskanthögtalare		2
	3457782-5	-	2	-	-	-		▪Loudspeaker incl. tweeter	▪Högtalare incl. diskanthögtalare		2
14	3345147-7	-	1	-	-	-		▪Grille, l.h.	▪Galler, v		3
	3345148-5	-	1	-	-	-		▪Grille, r.h.	▪Galler, h		3
15		-	-	-	-	-	KN	▪▪Plate	▪▪Platta		
16		-	-	-	-	-	KN	▪▪Grille	▪▪Galler		
17	3121928-0	-	4	-	-	-		▪▪Screw	▪▪Skruv		4
18	3457261-0	-	2	-	-	-		▪Foamstrip	▪Skumband		4