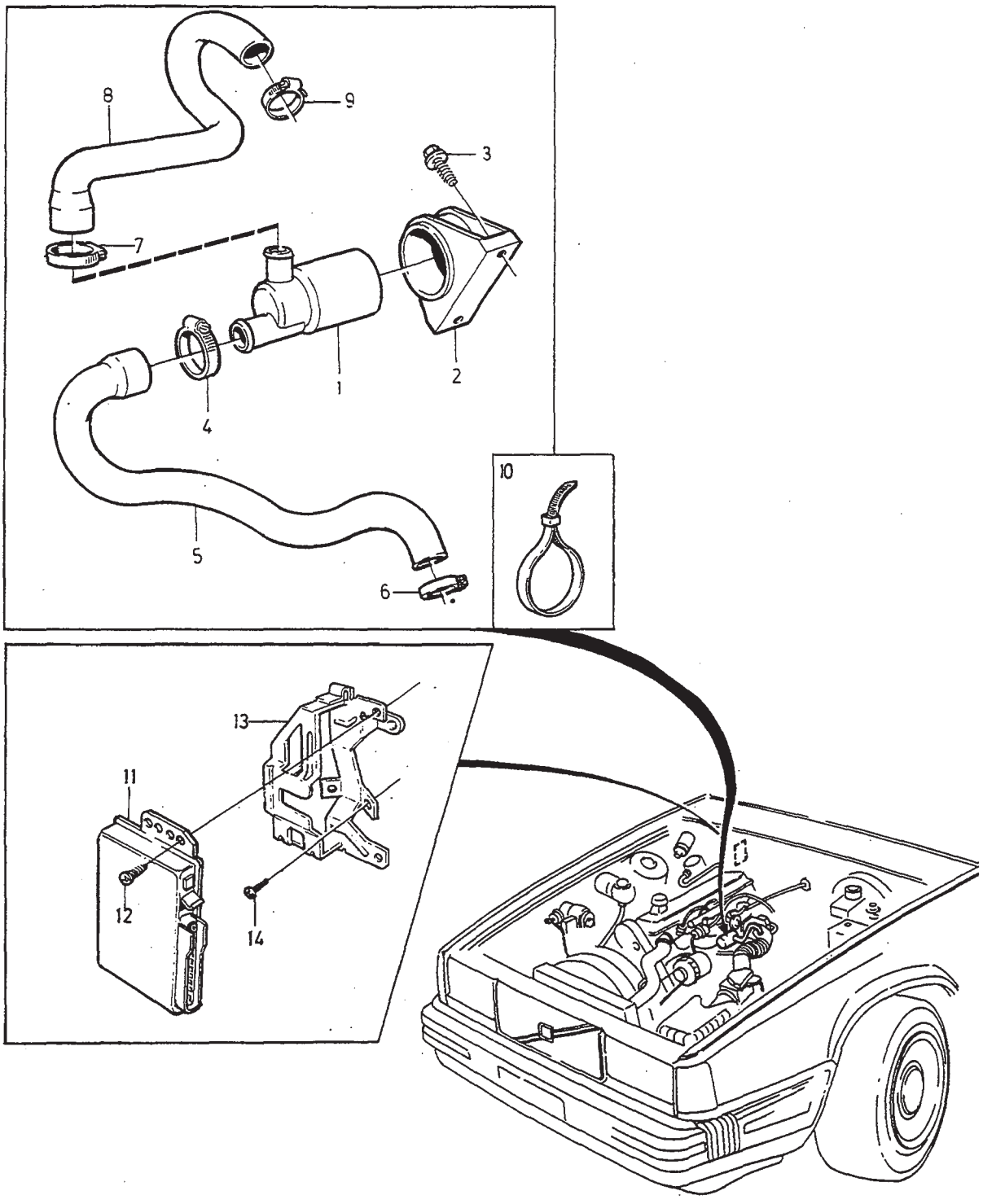

VOLVO
Genuine Parts
PV 280 65942

A	B200F
B	B230F
C	B230FB
D	B230FD
E	

REGULATING SYSTEM FUEL SUPPLY REGLERSYSTEM BRÄNSLETILLFÖRSEL

Group / Grupp 28

Page / Sida 435

4CYL TWC W/O TURBO

Fig	Part No. Artikelnummer	Quantity / Antal A	B	C	D	E	P S	Description	Benämning	Notes Anmärkning	S R
1	1389618-8	1	1	1	1	-		Control mechanism	Reglermekanism		3
2	3501826-6	1	1	1	1	-		Clamp	Klamma		3
3	947542-7	2	2	2	2	-		Flange screw	Flänsskruv		2
4	943474-7	1	1	1	1	-		Hose clamp	Slangklamma		2
5	3517265-9	1	1	1	1	-		Hose inlet	Slang tillopp		3
6	976584-3	1	1	1	1	-		Hose clamp	Slangklämma		2
7	943474-7	1	1	1	1	-		Hose clamp	Slangklamma		2
8	3517084-4	1	1	1	1	-		Hose outlet	Slang utlopp		3
9	943472-1	1	1	1	1	-		Hose clamp	Slangklamma		2
10	948211-8	1	1	1	1	-		Strip clamp	Bandklamma		2
11	5003836-3	1	-	-	-	-	EU	Control unit, exch	Styrenhet, bytes		3
	5003835-5	-	1	1	-	-	EU	Control unit, exch	Styrenhet, bytes	1)	3
	5003835-5	-	1	1	-	-	EU	Control unit, exch	Styrenhet, bytes	2) EXC (J)	3
	8601052-7	-	-	1	-	-	EU	Control unit	Styrenhet	2) (J)	2
	8601150-9	-	-	-	1	-	EU	Control unit, exch automatic gearbox	Styrenhet, bytes automatisk växellåda	3)	3
	8601039-4	-	-	-	1	-	EU	Control unit, exch automatic gearbox	Styrenhet, bytes automatisk växellåda	4) 1995-	3
	8601150-9	-	-	-	1	-	EU	Control unit, exch manual gearbox	Styrenhet, bytes manuell växellåda	1995-	3
12	972411-3	2	2	2	2	-		Screw	Skruv		2
13	1367187-0	1	1	1	1	-		Bracket	Konsol		5
14	969487-8	3	3	3	3	-		Six point socket screw	Sextandhålskruv		2

1) 4DRS CH -195956, 5DRS CH -138144.
2) 4DRS CH 195957-, 5DRS CH 138145-.
3) Applies only to cars built for Scandinavian market. (Marketing codes 10-13) / Gäller endast vagnar byggda för nordisk marknad. (marknadsföringskod 10-13)
4) Does NOT appl. to cars built for Scandin. mark. (EXCL. mark.cod. 10, 13) / Gäller EJ vagnar byggda för nordisk marknad. (EXC.marknadsföringskod 10,13)

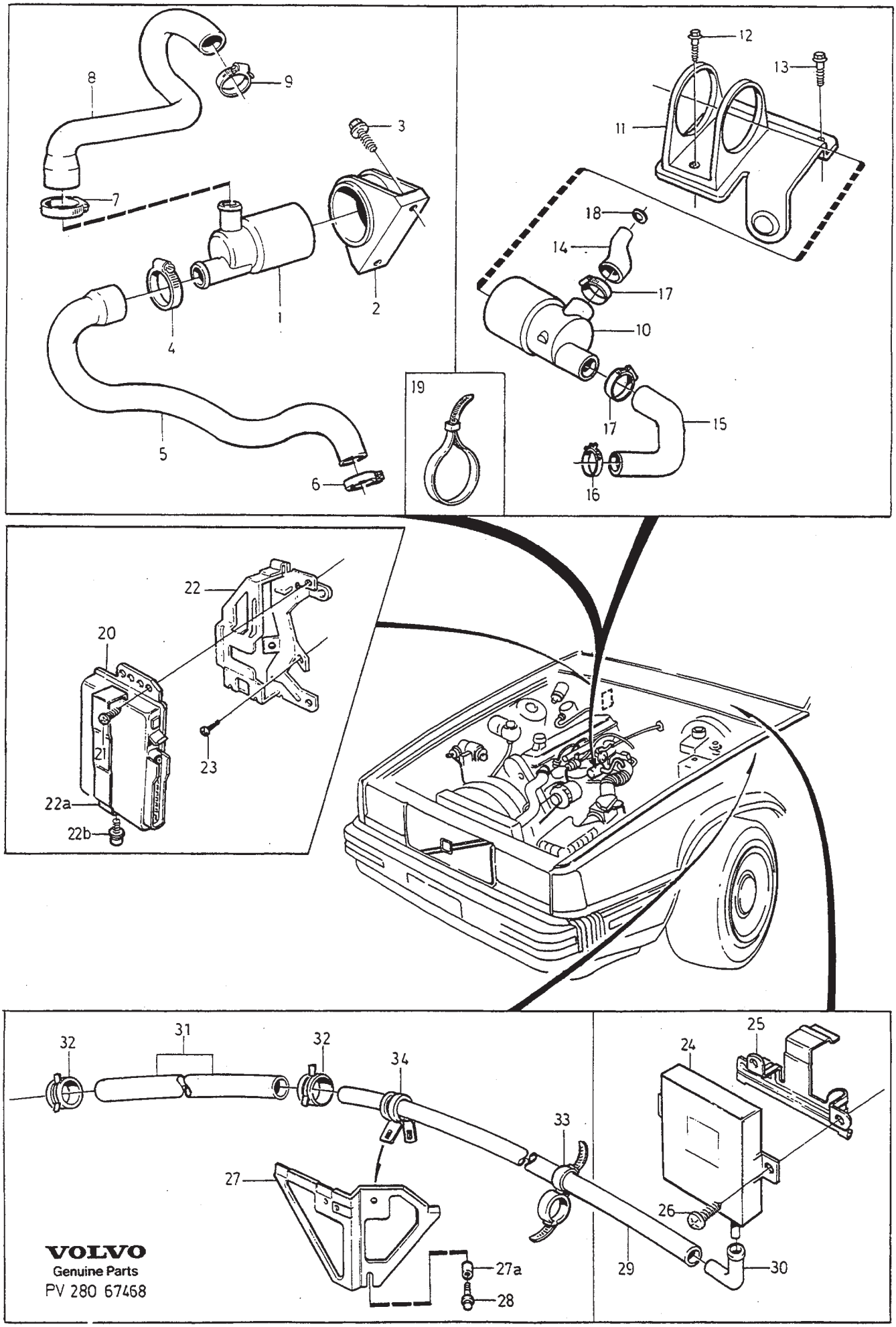
8
9
3
7
1
2
4
5
6
19
12
13
11
18
14
17
10
17
15
16
22
20
21
23
22a
22b
32
31
32
34
33
27
27a
28
25
24
26
29
30
VOLVO
Genuine Parts
PV 280 67468

A	B200FT
B	B230FT
C	B230FK
D	B204FT
E	D24TIC

REGULATING SYSTEM FUEL SUPPLY REGLERSYSTEM BRÄNSLETILLFÖRSEL

Group / Grupp 28

Page / Sida 437

TWC TURBO

Fig	Part No. Artikelnummer	Quantity / Antal A	B	C	D	E	PS	Description	Benämning	Notes Anmärkning	SR
1	1389618-8	1	1	1	-	-		Control mechanism	Reglermekanism		3
2	3501826-6	1	1	1	-	-		Clamp	Klamma		3
3	947542-7	2	2	2	-	-		Flange screw	Flänsskruv		2
4	943474-7	1	1	1	-	-		Hose clamp	Slangklamma		2
5	3517262-6	1	1	1	-	-		Hose inlet	Slang tillopp	W/O A.C	3
	3507267-7	1	1	1	-	-		Hose inlet	Slang tillopp	A.C	3
6	976584-3	1	1	1	-	-		Hose clamp	Slangklämma		2
7	943474-7	1	1	1	-	-		Hose clamp	Slangklamma		2
8	3517084-4	1	1	1	-	-		Hose outlet	Slang utlopp		3
9	943472-1	1	1	1	-	-		Hose clamp	Slangklamma		2
10	1389618-8	-	-	-	1	-		Control mechanism	Reglermekanism		3
11	3517761-7	-	-	-	1	-		Bracket	Konsol		3
12	946934-7	-	-	-	2	-		Flange screw	Flänsskruv		2
13	946934-7	-	-	-	2	-		Flange screw	Flänsskruv		2
14	3514474-0	-	-	-	1	-		Hose	Slang		3
15	3514475-7	-	-	-	1	-		Hose	Slang		3
16	976583-5	-	-	-	1	-		Hose clamp	Slangklämma		2
17	943474-7	-	-	-	2	-		Hose clamp	Slangklamma		2
18	943608-0	-	-	-	1	-		Shim	Justerbleck		2
19	948211-8	1	1	1	1	-		Strip clamp	Bandklamma		2
20	5003832-2	1	-	-	-	-	EU	Control unit, exch	Styrenhet, bytes	-1995	3
	5003832-2	1	-	-	-	-	EU	Control unit, exch manual gearbox	Styrenhet, bytes manuell växellåda	1) 1996	3
	8601147-5	1	-	-	-	-	EU	Control unit, exch manual gearbox	Styrenhet, bytes manuell växellåda	2) 1996	3
	8601148-3	1	-	-	-	-	EU	Control unit, exch manual gearbox	Styrenhet, bytes manuell växellåda	1997-	3
	8601146-7	1	-	-	-	-	EU	Control unit, exch automatic gearbox	Styrenhet, bytes automatisk växellåda	1) 1996	3
	8601148-3	1	-	-	-	-	EU	Control unit, exch automatic gearbox	Styrenhet, bytes automatisk växellåda	2) 1996-	3
	5003837-1	-	1	-	-	-	EU	Control unit, exch	Styrenhet, bytes	W/O E.G.R	3
	8601218-4	-	1	1	-	-	EU	Control unit, exch manual gearbox	Styrenhet, bytes manuell växellåda	1) E.G.R	3
	8601215-0	-	1	1	-	-	EU	Control unit, exch manual gearbox	Styrenhet, bytes manuell växellåda	2) -1996	3
	8601361-2	-	1	1	-	-	EU	Control unit manual gearbox	Styrenhet manuell växellåda	1997- EXC (J)	3
	8601218-4	-	1	-	-	-	EU	Control unit, exch automatic gearbox	Styrenhet, bytes automatisk växellåda	3) E.G.R	3
	8601218-4	-	1	-	-	-	EU	Control unit, exch automatic gearbox	Styrenhet, bytes automatisk växellåda	4) 1) E.G.R EXC (J)	3

1) For cars without engine immobilizer, or cars with accessories kit "engine immobilizer", (= separat key), fitted. / För bilar utan elektronisk startspärr, eller bilar med tillbehörssats "elektronisk startspärr", (= separat nyckel), monterad.
2) With engine immobilizer. / Med elektronisk startspärr.
3) 4DRS CH -195956, 5DRS CH -138144.
4) 4DRS CH 195957-, 5DRS CH 138145-.

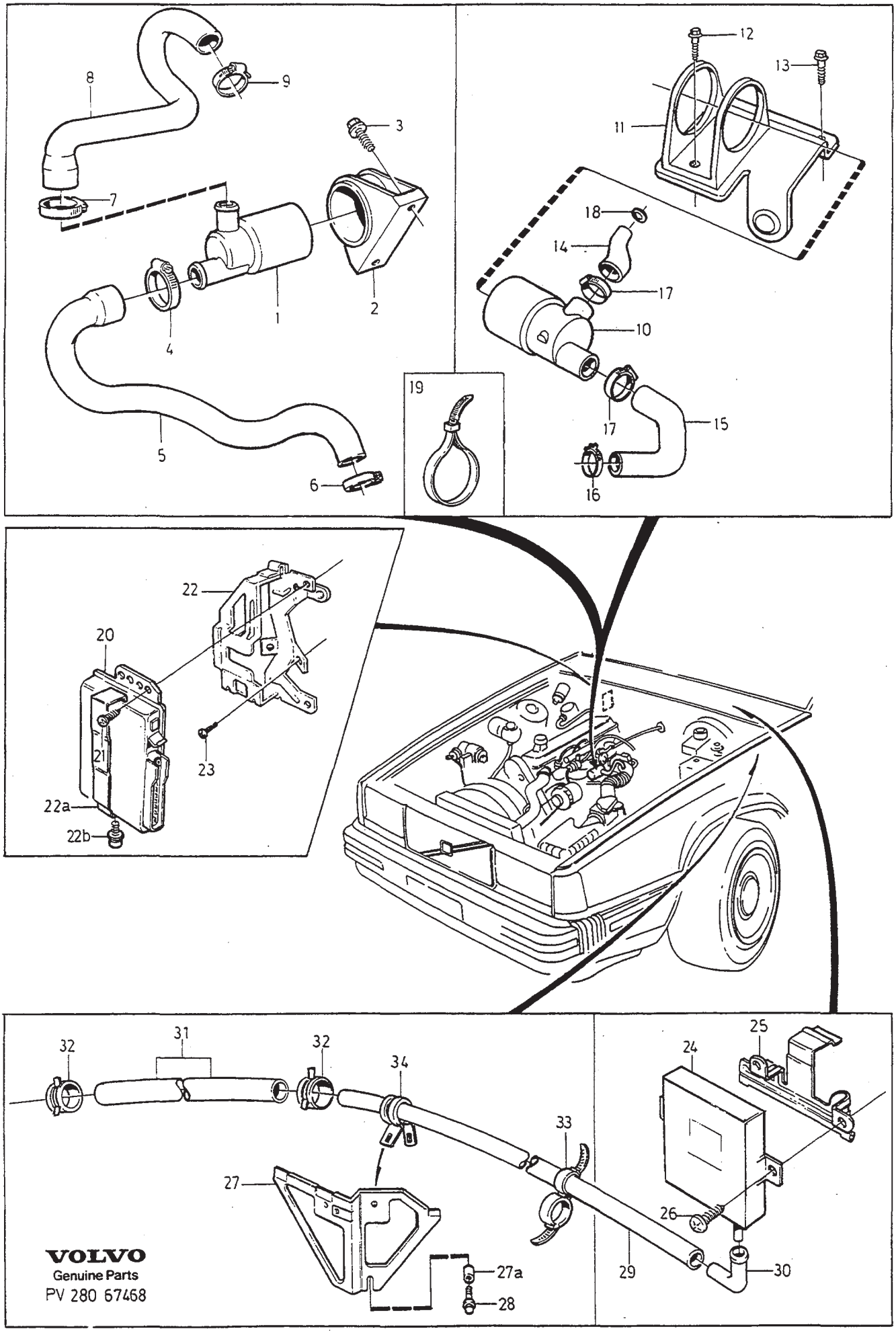

VOLVO
Genuine Parts
PV 280 67468

A	B200FT
B	B230FT
C	B230FK
D	B204FT
E	D24TIC

REGULATING SYSTEM FUEL SUPPLY REGLERSYSTEM BRÄNSLETILLFÖRSEL

TWC TURBO

Group / Grupp 28

Page / Sida 439

Fig	Part No. / Artikelnummer	Quantity / Antal A	B	C	D	E	PS	Description	Benämning	Notes / Anmärkning	SR
	8601140-0	-	1	-	-	-	EU	Control unit, exch automatic gearbox	Styrenhet, bytes automatisk växellåda	4) -1995 E.G.R (J)	3
	8601140-0	-	1	1	-	-	EU	Control unit, exch automatic gearbox	Styrenhet, bytes automatisk växellåda	1) 1996 E.G.R (J)	3
	8601307-5	-	-	1	-	-	EU	Control unit automatic gearbox	Styrenhet automatisk växellåda	1997- (J)	3
	8601218-4	-	-	1	-	-	EU	Control unit, exch automatic gearbox	Styrenhet, bytes automatisk växellåda	1) EXC (J)	3
	8601215-0	-	1	1	-	-	EU	Control unit, exch automatic gearbox	Styrenhet, bytes automatisk växellåda	2) -1996 EXC (J)	3
	8601361-2	-	1	1	-	-	EU	Control unit automatic gearbox	Styrenhet automatisk växellåda	1997- EXC (J)	3
	5003871-0	-	-	-	1	-	EU	Control unit, exch	Styrenhet, bytes		3
21	972411-3	2	2	2	2	-		Screw	Skruv		2
22	1367187-0	1	1	1	1	1		Bracket	Konsol	-1995	5
	9162973-3	1	1	1	1	1		Bracket	Konsol	1996-	5
22a	9162974-1	1	1	1	1	1		Lock brace	Låsbygel	2) 1996-	5
22b	980471-7	1	1	1	1	1		Screw	Skruv		2
23	969487-8	3	3	3	3	3		Six point socket screw	Sextandhålskruv		2
24	3547728-0	-	-	-	1	-		Control unit	Styrenhet		3
25	3547379-2	-	-	-	1	-		Bracket	Konsol		5
26	972079-8	-	-	-	2	-		Six point socket screw	Sextandhålskruv		2
27	9135183-3	1	1	1	1	-		Bracket	Konsol		4
27a	1357345-6	2	2	2	2	-		Spacer sleeve	Distanshylsa		2
28	946544-4	2	2	2	2	-		Flange screw	Flänsskruv		2
29	949120-0	-	-	-	X	-		Plastic pipe by the meter	Plaströr metervara	LG 1640mm	2
30	3534790-5	-	-	-	1	-		Connector	Anslutning	(1332456)	2
31	976734-4	-	-	-	X	-		Hose by the meter	Slang metervara	LG 610mm	2
32	1346542-2	-	-	-	3	-		Hose clamp	Slangklamma		2
33	3515028-3	-	-	-	1	-		Strip clamp	Bandklamma		2
34	952623-7	-	-	-	1	-		Clamp	Klamma		2

4) 4DRS CH 195957-, 5DRS CH 138145-.
1) For cars without engine immobilizer, or cars with accessories kit "engine immobilizer", (= separat key), fitted. / För bilar utan elektronisk startspärr, eller bilar med tillbehörssats "elektronisk startspärr", (= separat nyckel), monterad.
2) With engine immobilizer. / Med elektronisk startspärr.

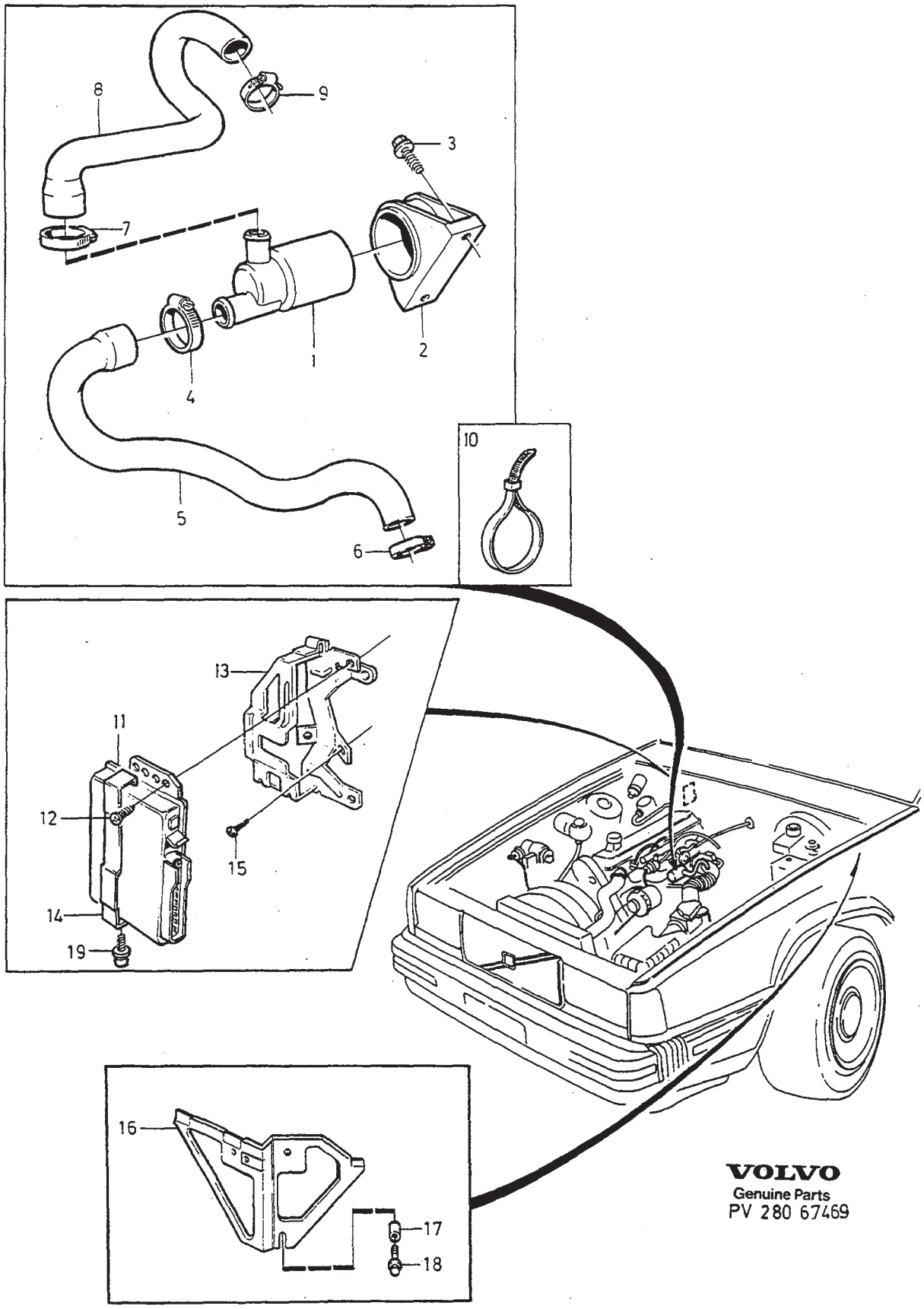

VOLVO
Genuine Parts
PV 280 67469

A	B200G
B	B230G
C	B230GT/GK
D	B200GT
E	

REGULATING SYSTEM FUEL SUPPLY REGLERSYSTEM BRÄNSLETILLFÖRSEL

Group / Grupp 28

Page / Sida 441

4CYL W/O TWC

Fig	Part No. Artikelnummer	Quantity / Antal A	B	C	D	E	PS	Description	Benämning	Notes Anmärkning	SR
1	1389618-8	1	1	1	1	-		Control mechanism	Reglermekanism		3
2	3501826-6	1	1	1	1	-		Clamp	Klamma		3
3	947542-7	2	2	2	2	-		Flange screw	Flänsskruv		2
4	943474-7	1	1	1	1	-		Hose clamp	Slangklamma		2
5	3517265-9	1	1	-	-	-		Hose inlet	Slang tillopp		3
	3517262-6	-	-	1	1	-		Hose inlet	Slang tillopp	W/O A.C	3
	3507267-7	-	-	1	1	-		Hose inlet	Slang tillopp	A.C	3
6	976584-3	1	1	1	1	-		Hose clamp	Slangklämma		2
7	943474-7	1	1	1	1	-		Hose clamp	Slangklamma		2
8	3517084-4	1	1	1	1	-		Hose outlet	Slang utlopp		3
9	943472-1	1	1	1	1	-		Hose clamp	Slangklamma		2
10	948211-8	1	1	1	1	-		Strip clamp	Bandklamma		2
11	5003826-4	1	-	-	-	-	EU	Control unit, exch	Styrenhet, bytes		3
	5003827-2	-	1	-	-	-	EU	Control unit, exch	Styrenhet, bytes		3
	5003838-9	-	-	1	1	-	EU	Control unit, exch	Styrenhet, bytes	1)	3
	8601149-1	-	-	1	1	-	EU	Control unit, exch	Styrenhet, bytes	2)	3
12	972411-3	2	2	2	2	-		Screw	Skruv		2
13	1367187-0	1	1	1	1	-		Bracket	Konsol	-1995	5
	9162973-3	-	1	1	1	-		Bracket	Konsol	1996-	5
14	9162974-1	-	1	1	1	-		Lock brace	Låsbygel	2) 1996-	5
15	969487-8	3	3	3	3	-		Six point socket screw	Sextandhålskruv		2
16	9135183-3	-	-	1	1	-		Bracket	Konsol		4
17	1357345-6	-	-	2	2	-		Spacer sleeve	Distanshylsa		2
18	946544-4	-	-	2	2	-		Flange screw	Flänsskruv		2
19	980471-7	-	-	1	1	-		Screw	Skruv		2

1) For cars without engine immobilizer, or cars with accessories kit "engine immobilizer", (= separat key), fitted. / För bilar utan elektronisk startspärr, eller bilar med tillbehörssats "elektronisk startspärr", (= separat nyckel), monterad.
2) With engine immobilizer. / Med elektronisk startspärr.

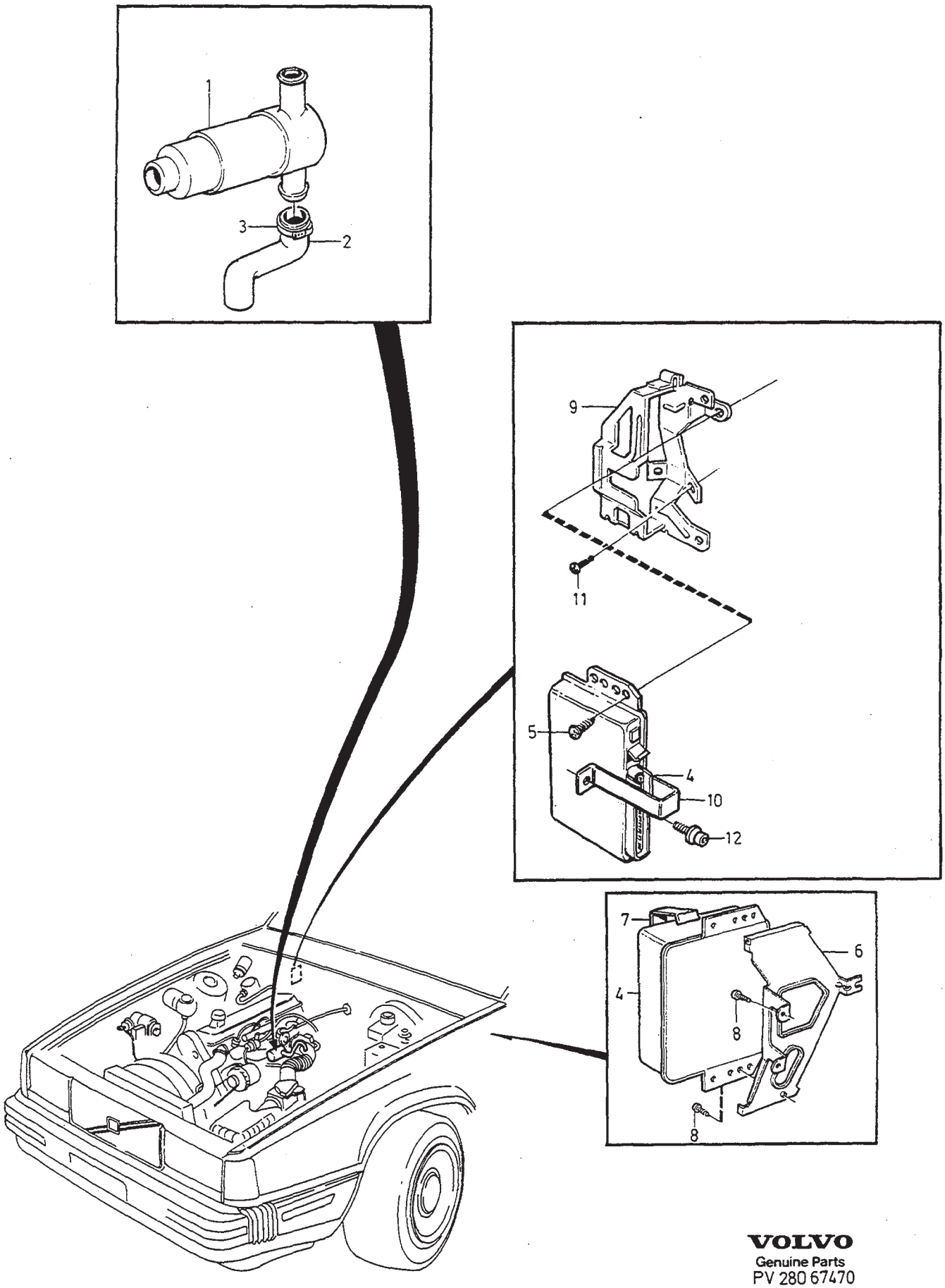

VOLVO
Genuine Parts
PV 280 67470

A	1994 L.H.D
B	1994 R.H.D
C	1995- L.H.D
D	1995- R.H.D
E	

REGULATING SYSTEM FUEL SUPPLY — REGLERSYSTEM BRÄNSLETILLFÖRSEL

6CYL

Group / Grupp 28

Page / Sida 443

Fig		Part No. Artikelnummer	Quantity / Antal A	B	C	D	E	PS	Description	Benämning	Notes Anmärkning	SR
1		3517886-2	1	1	-	-	-		Control mechanism	Reglermekanism		3
		3531803-9	-	-	1	1	-		Control slide	Reglerslid	-1996	3
	☆	9454745-2	-	-	1	1	-		Control slide	Reglerslid	1997-	3
2		1236880-9	1	1	-	-	-		Hose	Slang		3
		9135626-1	-	-	1	1	-		Hose	Slang		3
3		978180-8	-	-	1	1	-		Hose clamp	Slangklämma		2
4		5003872-8	1	1	-	-	-	EU	Control unit, exch	Styrenhet, bytes	B6304FS	2
		5003873-6	1	1	-	-	-	EU	Control unit, exch	Styrenhet, bytes	B6304GS	2
	☆	8601408-1	-	-	1	1	-	EU	Control unit, exch	Styrenhet, bytes	-1995 B6304FS	2
		8601032-9	-	-	1	1	-	EU	Control unit, exch	Styrenhet, bytes	-1995 B6304GS	2
		8601106-1	-	-	1	1	-	EU	Control unit, exch	Styrenhet, bytes	-1995 B6254GS	2
	☆	8601409-9	-	-	1	1	-	EU	Control unit, exch automatic gearbox	Styrenhet, bytes automatisk växellåda	-1995 B6254FS,B6244FS	2
	☆	8601412-3	-	-	1	1	-	EU	Control unit, exch manual gearbox	Styrenhet, bytes manuell växellåda	-1995 B6254FS	2
	☆	8601411-5	1	1	1	1	-	EU	Control unit, exch automatic gearbox	Styrenhet, bytes automatisk växellåda	-1995 B6304FS (J)	2
	☆	8601410-7	1	1	1	1	-	EU	Control unit, exch automatic gearbox	Styrenhet, bytes automatisk växellåda	-1995 B6254FS (J)	2
		8601309-1	-	-	1	1	-	EU	Control unit, exch automatic gearbox	Styrenhet, bytes automatisk växellåda	1) 1996- B6304FS	3
		8601085-7	-	-	1	1	-	EU	Control unit, exch automatic gearbox	Styrenhet, bytes automatisk växellåda	1) 1996- B6304GS	3
		8601302-6	-	-	1	1	-	EU	Control unit, exch automatic gearbox	Styrenhet, bytes automatisk växellåda	2) 3) 1996- B6304FS	3
		8601364-6	-	-	1	1	-	EU	Control unit, exch automatic gearbox	Styrenhet, bytes automatisk växellåda	2) 4) 1997- B6304FS	3
		8601303-4	-	-	1	1	-	EU	Control unit automatic gearbox	Styrenhet automatisk växellåda	2) 1996- B6304GS	3
		8601310-9	-	-	1	1	-	EU	Control unit, exch automatic gearbox	Styrenhet, bytes automatisk växellåda	1) 1996- B6244FS,B6254FS	3
		8601316-6	-	-	1	1	-	EU	Control unit, exch manual gearbox	Styrenhet, bytes manuell växellåda	1) 1996- B6254FS	3
		8601086-5	-	-	1	1	-	EU	Control unit, exch manual gearbox	Styrenhet, bytes manuell växellåda	1) 1996- B6254GS	3
		8601314-1	-	-	1	1	-	EU	Control unit, exch automatic gearbox	Styrenhet, bytes automatisk växellåda	2) 1996- B6254FS	3
		8601315-8	-	-	1	1	-	EU	Control unit, exch manual gearbox	Styrenhet, bytes manuell växellåda	2) 1996- B6254FS	3

1) For cars without engine immobilizer, or cars with accessories kit "engine immobilizer", (= separat key), fitted. / För bilar utan elektronisk startspärr, eller bilar med tillbehörssats "elektronisk startspärr", (= separat nyckel), monterad.
2) With engine immobilizer. / Med elektronisk startspärr.
3) For cars with air pump. / För vagnar med luftpump.
4) For cars without air pump / För vagnar utan luftpump

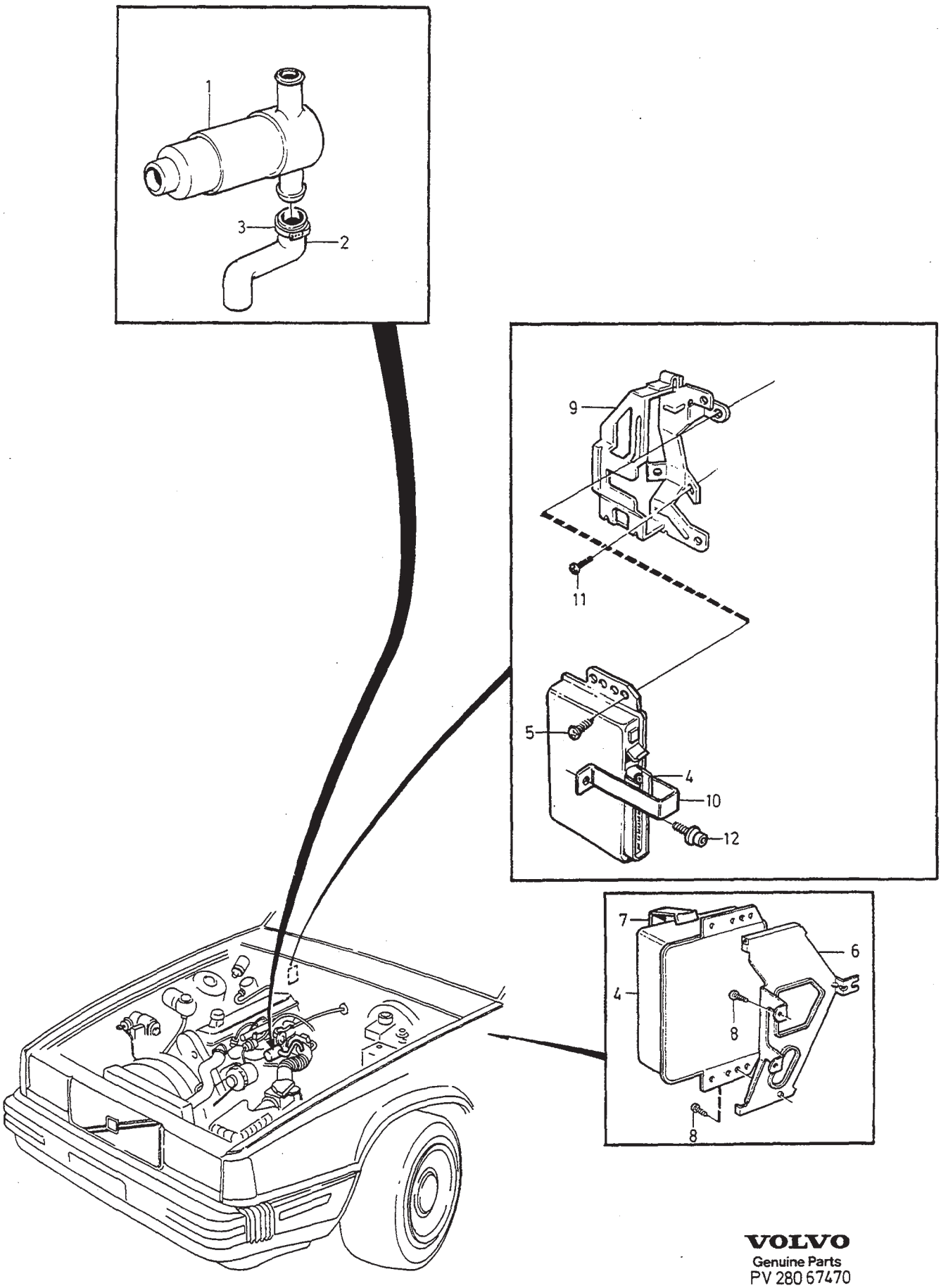

VOLVO
Genuine Parts
PV 280 67470

A	1994 L.H.D
B	1994 R.H.D
C	1995- L.H.D
D	1995- R.H.D
E	

REGULATING SYSTEM FUEL SUPPLY REGLERSYSTEM BRÄNSLETILLFÖRSEL

6CYL

Fig	Part No. Artikelnummer	Quantity / Antal A	B	C	D	E	PS	Description	Benämning	Notes Anmärkning	SR
	8601304-2	-	-	1	1	-	EU	Control unit manual gearbox ..	Styrenhet manuell växellåda ...	2) 1996- B6254GS	3
	8601363-8	-	-	1	1	-	EU	Control unit, exch manual gearbox	Styrenhet, bytes manuell växellåda	2) 1997- B6304FS	3
5	972411-3	1	-	1	-	-		Screw	Skruv		2
	972411-3	-	2	-	2	-		Screw	Skruv		2
6	3517878-9	1	-	-	-	-		Bracket	Konsol		3
	9142532-2	-	-	1	-	-		Bracket	Konsol	-1995	5
	9141241-1	-	-	1	-	-		Bracket	Konsol	1996-	5
7	9162775-2	-	-	1	-	-		Lock brace	Låsbygel	2) 1996-	5
8	972079-8	3	-	3	-	-		Six point socket screw	Sextandhålskruv		2
9	1367187-0	-	1	-	1	-		Bracket	Konsol	-1995	5
	9141242-9	-	-	-	1	-		Bracket	Konsol	5) 1996	5
	9441035-4	-	-	-	1	-		Bracket	Konsol	6) 1996-	5
10	9162776-0	-	-	-	1	-		Lock brace	Låsbygel	2) 1996-	5
11	969487-8	-	3	-	3	-		Six point socket screw	Sextandhålskruv		2
12	980471-7	-	-	-	1	-		Screw	Skruv		2

2) With engine immobilizer. / Med elektronisk startspärr.
5) 4DRS CH -96041, 5DRS CH -35304.
6) 4DRS CH 96042-, 5DRS CH 35305-.