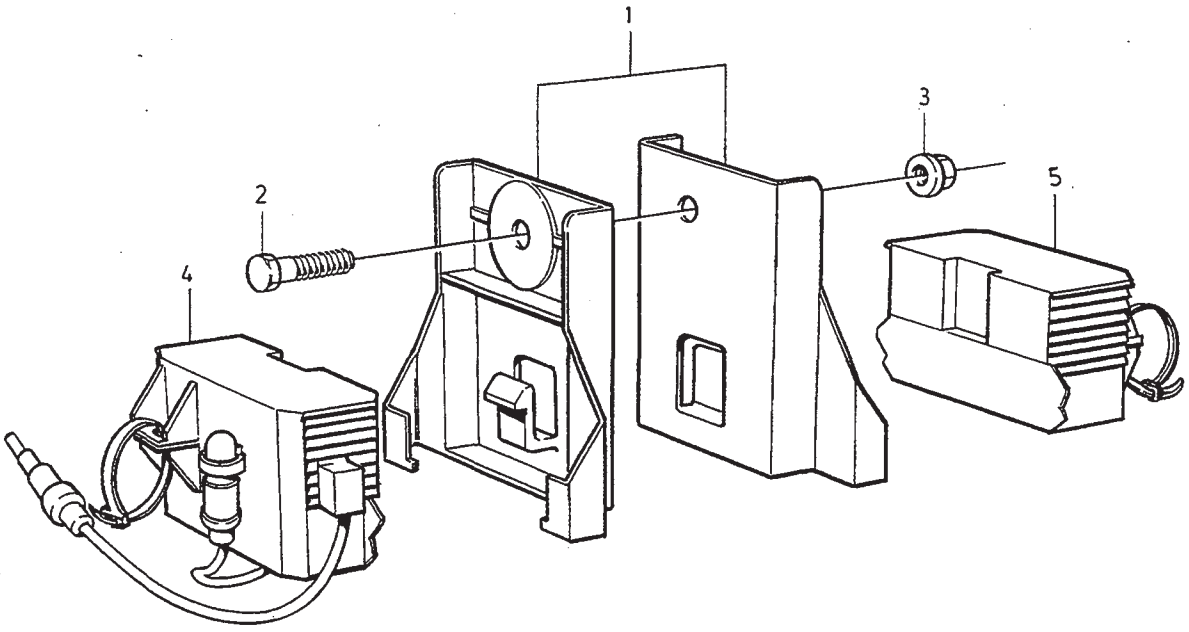

VOLVO
Genuine Parts
PV 280 58025

A
B
C
D
E

SENDER GIVARE

Group
Grupp
28

Page
Sida
429

4CYL,6CYL

Fig	Part No. Artikelnummer	Quantity / Antal					P S	Description	Benämning	Notes Anmärkning	S R
		A	B	C	D	E					
1	1398776-3	2	-	-	-	-		Bracket	Konsol		3
2	969406-8	1	-	-	-	-		Screw	Skruv	(969642)	2
3	949874-2	1	-	-	-	-		Flange lock nut	Flänslåsmutter		2
4	3545006-3	1	-	-	-	-		Diagnostic unit	Diagnostikenhet		2
5	6849397-2	1	-	-	-	-		Retainer	Hållare		3