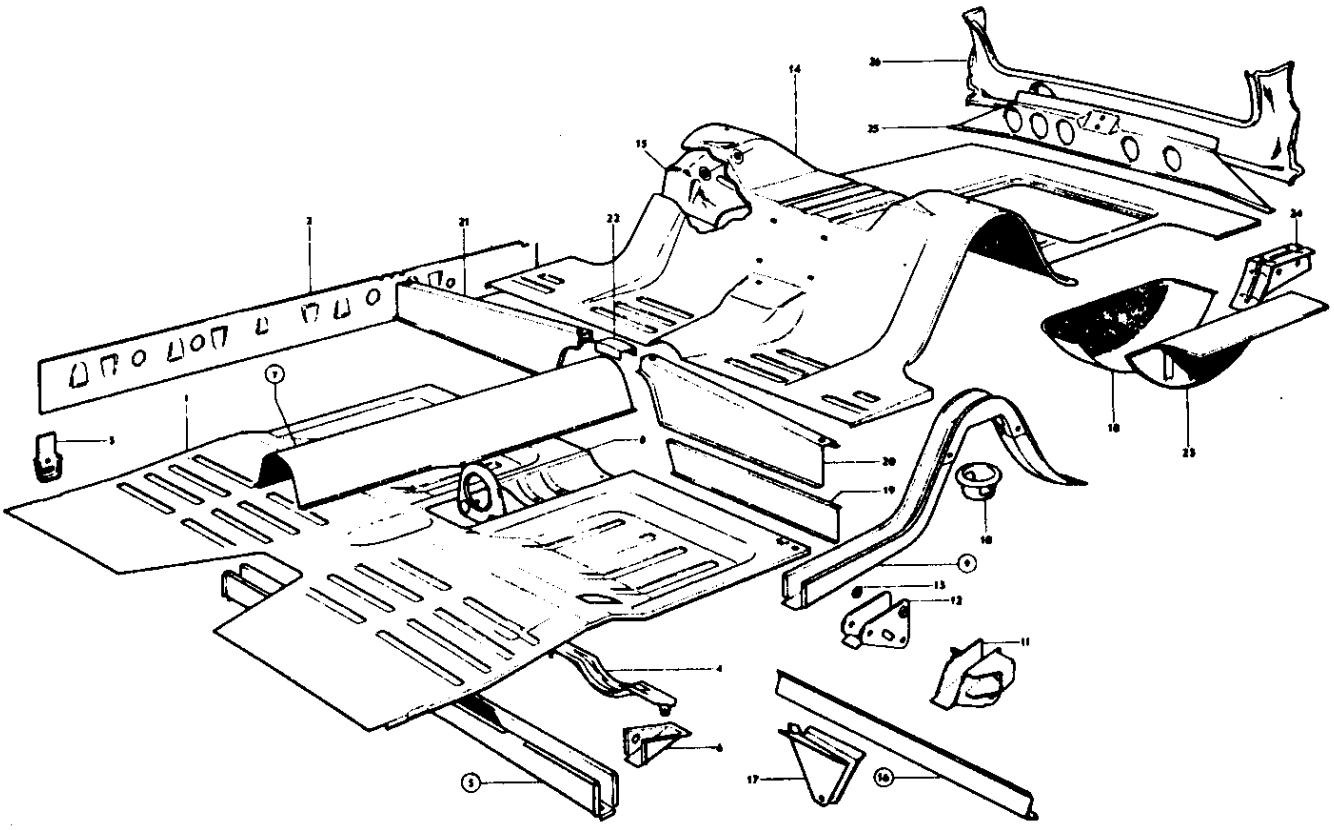
VOLVO
KA 5347

P 120 P 130(B18)

Golvparti — Floor section

Pos Fig.	Antal Qty. P120	Antal Qty. P130	Benämning	Description	Del. nr Part No.	Anmärkning Notes
1	11	1	Golvplåt, främre	Floor plating, front		Lagerföres ej
	1	1	Bottensvällare, inre, V	Bottom rail, inner, L	658858-6	
2	1	1	Bottensvällare, inre, H	Bottom rail, inner, R	658859-4	
3	4	4	. Domkraftsfäste	. Jack pad	658857-8	
4	1	1	Förstärkningsbalk, undre	Reinforcing member, lower	657779-5	
5	1	1	Tvärbalk	Cross member	653596-7	Vst
	1	1	Tvärbalk	Cross member		Hst Lagerföres ej
6	1	1	. Fäste	. Anchorage	653580-1	Vst
	1	1	. Fäste	. Anchorage	653614-8	Hst
7	1	1	Bakre tunnel, kmpl	Rear tunnel, cpl	657640-9	1)
	1	1	Bakre tunnel	Rear tunnel	672292-0	2)
8	1	1	. Fäste	. Anchorage	658510-3	1)
	1	1	Golv, bakre	Floor, rear	663827-4	3)
9	1	1	. Sidobalk, V	. Side member, L	656971-9	3)
	1	1	. Sidobalk, H	. Side member, R	656972-7	3)
10	2	2	. . Fjäderfäste	. . Spring anchorage	668777-6	
11	1	1	. . Fäste, V	. . Anchorage, L	656647-5	1)
	1	1	. . Fäste, H	. . Anchorage, R	656648-3	1)
12	2	2	. . Konsol	. . Bracket	672032-0	2)
13	2	2	. . Bricka	. . Washer	672238-3	2)
14	1	1	. Golvplåt, bakre	. Floor plating, rear	S E S	
15	1	1	. . Förstärkningsplåt, V	. . Reinforcing plate, L	670259-1	
	1	1	. . Förstärkningsplåt, H	. . Reinforcing plate, R	670260-4	
16	1	1	. Tvärbalk	. Cross member	657002-2	
17	1	1	. . Fäste	. . Anchorage	657140-0	
18	1	1	. Reservhjulsbalja	. Spare wheel container	657631-8	
19	1	1	. Förstärkning, V	. Reinforcement, L	671953-8	
	1	1	. Förstärkning, H	. Reinforcement, R	657654-0	
20	1	1	Sitsresare, V	Seat support, L	653121-4	
21	1	1	Sitsresare, H	Seat support, R	653122-2	
22	1	1	Skarvplåt	Junction plate	653123-0	
23	1	1	Gavel	End	657528-6	
24	1	1	Fäste	Anchorage	653618-9	
25	1	1	Tvärbalk	Cross member	661714-6	
26	1	1	Plåt	Plate	653015-8	

1. P120 ch-225049,
   P130 ch-216949.
2. P120 ch 225050-.
   P130 ch 216950-.
3. Levereras med konsoler pos 12. Vid byte av bakre golv eller sidobalk på P120 ch-225049, P130 ch-216949, demonteras konsolerna. Därefter monteras fäste V och H, pos 11.
   Supplied together with brackets Fig. 12. These brackets must be removed when replacing the rear flooring on side member on P120 ch-225049, P130 ch-216949. Anchorages L and R, Fig 11, are then attached.
   Livré avec support, pos 12. Lors de remplacement de plancher arrière ou longeron latéral sur P120 ch-225049, P130 ch-216949, les supports sont démontés. Après quoi sont montées les attaches gauches et droites, pos 11.
   Werden mit Konsolen Pos. 12 geliefert. Beim Austausch von hinterem Boden oder Seitenbalken am P120 ch-225049, P130 ch-216949, werden die Konsolen ausgebaut. Danach werden Befestigung V (links) oder H (rechts), Pos 11 eingebaut.
   Se suministra con soportes pos 12. Al cambiarse el piso posterior o el larguero en el P120 ch-225049, P130 ch-216949, desmontar los soportes. Luego se monta el soporte izq. y der., pos. 11