Utgåva / Issue 1	TAK, HYLLA VID BAKSÄTE P130	ROOF, REAR SHELF P130	Grupp / Group 8A	Sida / Page 17

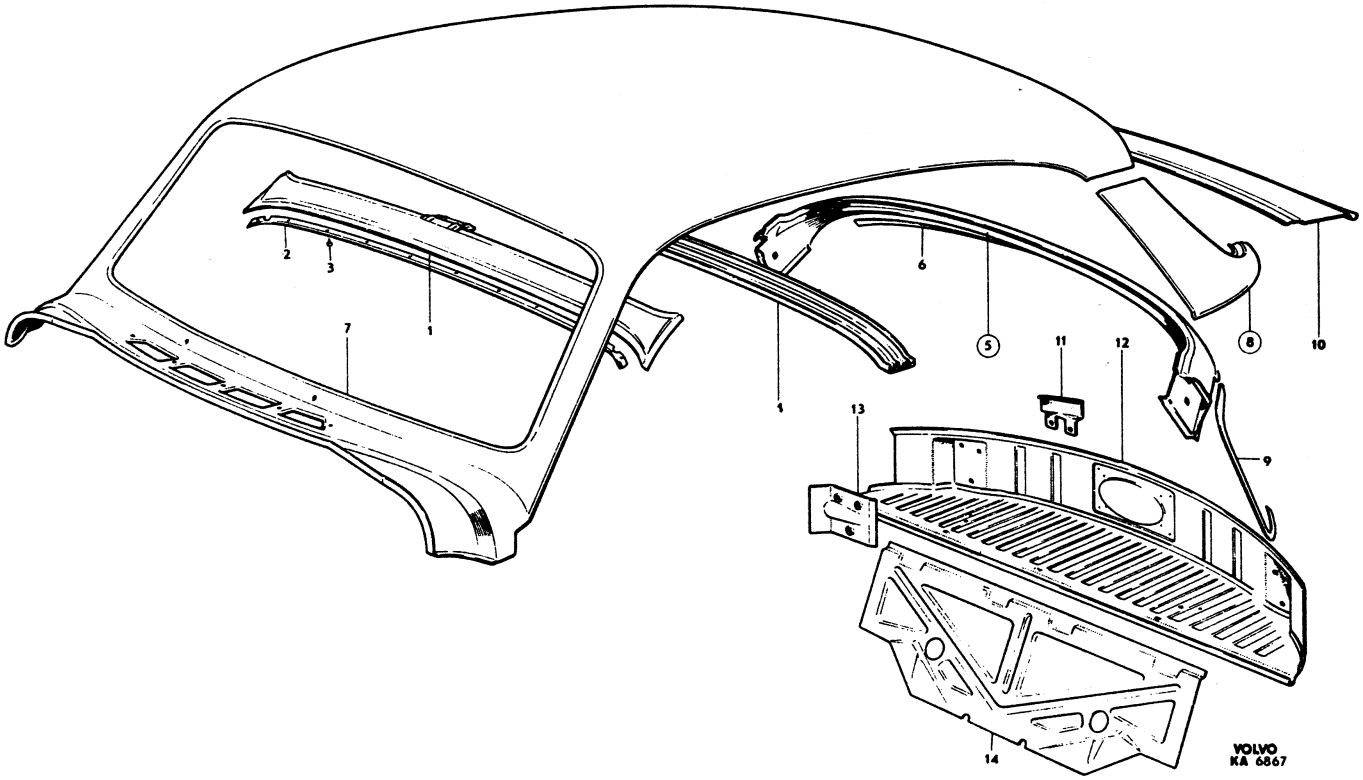

Sida / Page	Grupp / Group		Utgåva / Issue
16	8A	TAK, HYLLA VID BAKSÄTE / P130 — ROOF, REAR SHELF / P130	1

Pos. / Fig.	Antal / Qty				Detalj nr / Part No	Benämning	Description	Sats/Kit	Anmärkning / Notes	
1	1	.	.	.	653855-7	VINDRUTEBALK.	WINDSCREEN MEMBER	4		010
2	1	.	.	.	660234-6	TAKTYGSHÅLLARE.	HEADLINING RETAINER . . .			020
3	10	.	.	.	955120-1	SKRUV	SCREW	0		030
4	1	.	.	.	662490-2	TAKBÅGE	ROOF BOW.			040
5	1	.	.	.	658847-9	BALK ÖVER BAKRUTA	MEMBER OVER REAR WINDOW .			050
6	1	.	.	.	660264-3	.TAKTYGSHÅLLARE	.HEADLINING RETAINER. . .			060
7	1	.	.	.	653127-1	TAKPLÅT	ROOF PLATING.	3		070
8	1	.	.	.	653128-9	HÖRNPLÅT, V	CORNER PLATING, L	4		080
	1	.	.	.	653129-7	HÖRNPLÅT, H	CORNER PLATING, R	4		090
9	2	.	.	.	660232-0	TAKTYGSHÅLLARE.	HEADLINING RETAINER . . .			100
10	1	.	.	.	653130-5	PLÅT UNDER BAKRUTA. . . .	PLATING UNDER REAR WINDOW			110
11	1	.	.	.	656644-2	GÅNGJÄRNSSTÖD, V.	HINGE SUPPORT, L.			120
	1	.	.	.	656645-9	GÅNGJÄRNSSTÖD, H.	HINGE SUPPORT, R.			130
12	1	.	.	.	658794-3	HYLLA VID BAKSÄTE	REAR SHELF.			140
	1	.	.	.	653552-0	.FÖRSTÄRKNING, V.	.REINFORCEMENT, L			150
13	1	.	.	.	653553-8	.FÖRSTÄRKNING, H.	.REINFORCEMENT, R			160
14	1	.	.	.	658898-2	RYGGPLÅT	BACKING PLATE			170