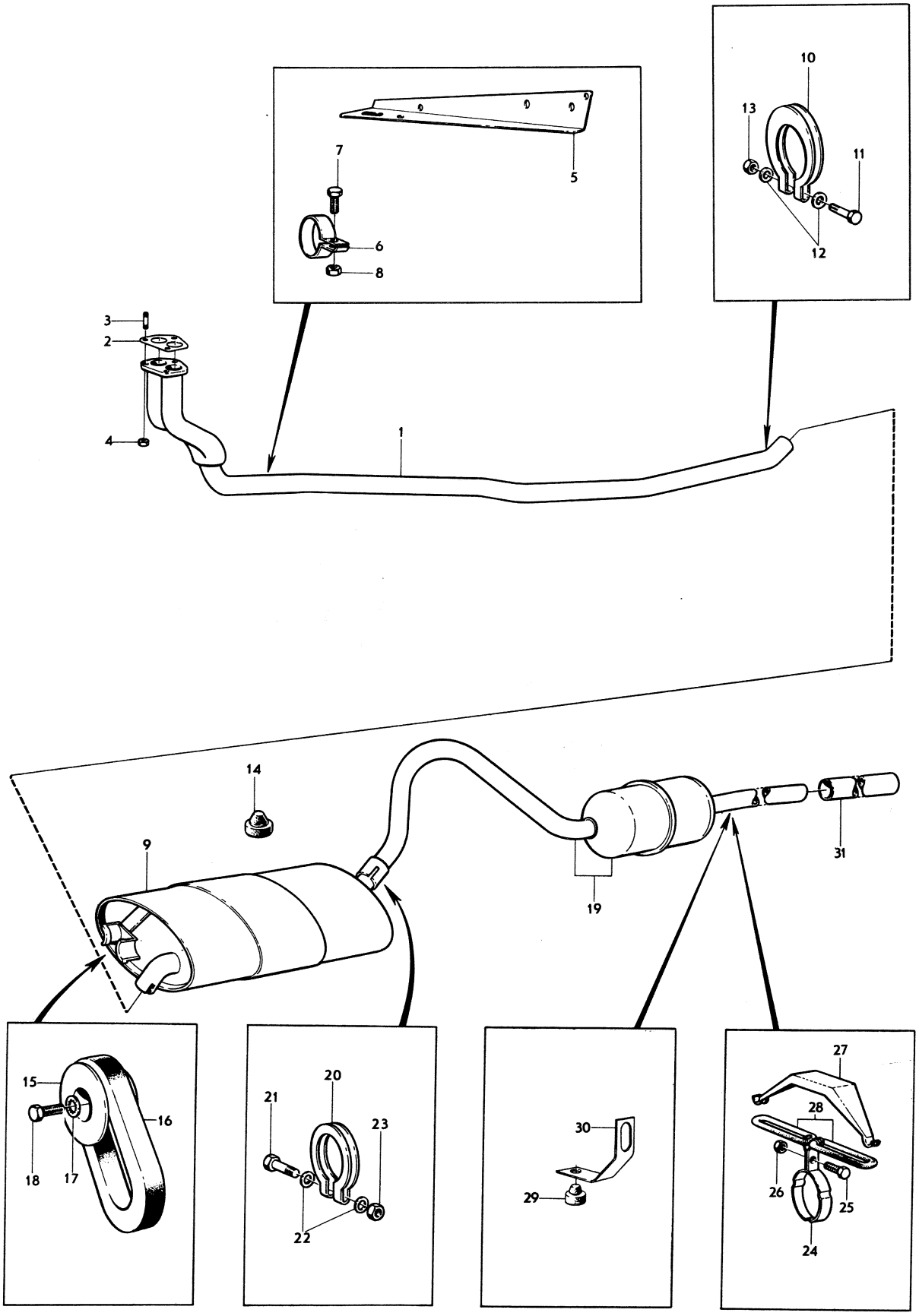
1
2
3
4
5
6
7
8
9
10
11
12
13
14
15
16
17
18
19
20
21
22
23
24
25
26
27
28
29
30
31

Sida / Page	Grupp / Group	AVGASSYSTEM	EXHAUST SYSTEM	Utgåva / Issue
20	2C			2

Pos. Fig.	Antal Qty P130	P220			Detalj nr Part No	Benämning	Description	Sats/Kit	Anmärkning Notes	004
1	1	1	.	.	672196-3	UTBLÅSNINGSRÖR	EXHAUST PIPE	1		010
2	1	1	.	.	671822-5	PACKNING	GASKET	S		020
3	3	3	.	.	953259-9	PINNSKRUV	STUD	0		030
4	3	3	.	.	190852-4	MUTTER	NUT	S		040
5	1	1	.	.	672262-3	KONSOL	BRACKET			050
6	1	1	.	.	942568-7	KLAMMER	CLAMP	S		060
7	1	1	.	.	955524-4	SKRUV	SCREW	0		070
8	1	1	.	.	955826-3	MUTTER	NUT	0		080
9	1	1	.	.	663456-2	LJUDDÄMPARE	SILENCER	1		090
10	1	1	.	.	192204-6	KLAMMER	CLAMP	S		100
11	1	1	.	.	940136-5	SKRUV	SCREW	S		110
12	2	2	.	.	120265-4	BRICKA	WASHER	S		120
13	1	1	.	.	955826-3	MUTTER	NUT	S		130
14	1	1	.	.	667516-9	GUMMIKNAPP	RUBBER BUTTON	1		140
15	2	2	.	.	666408-0	HÅLLARE	RETAINER	1		150
16	2	2	.	.	666407-2	GUMMIRING	RUBBER RING	S		160
17	2	2	.	.	955949-3	LÅSBRICKA	LOCK WASHER	0		170
18	2	2	.	.	955523-6	SKRUV	SCREW	0		180
19	1	.	.	.	663753-2	UTBLÅSNINGSRÖR	EXHAUST PIPE	1		190
	.	1	.	.	672876-0	UTBLÅSNINGSRÖR	EXHAUST PIPE	1		200
20	1	1	.	.	191466-2	KLAMMER	CLAMP	S		210
21	1	1	.	.	955527-7	SKRUV	SCREW	0	(921830)	220
22	2	2	.	.	120265-4	BRICKA	WASHER	S		230
23	1	1	.	.	955826-3	MUTTER	NUT	S		240
24	1	1	.	.	669365-9	KLAMMER	CLAMP	S		250
25	1	1	.	.	940135-7	SKRUV	SCREW	S		260
26	1	1	.	.	955826-3	MUTTER	NUT	S		270
27	1	1	.	.	667501-1	BYGEL	BRACE	3		280
28	2	2	.	.	667503-7	GUMMIRING	RUBBER RING	1		290
29	.	1	.	.	669163-8	KONSOL	BRACKET	3		300
30	.	1	.	.	667751-2	GUMMIBUFFERT	CUSHION	1		310
31	1	.	.	.	277178-0	FÖRLÄNGNINGSRÖR	EXTENSION PIPE	1	SPEC UTF 5314	320
	1	1	.	.	276498-3	MONTERINGSSATS	REPLACEMENT KIT	1		330
	1	1	.	.	273103-2	MONTERINGSSATS	REPLACEMENT KIT	1		340