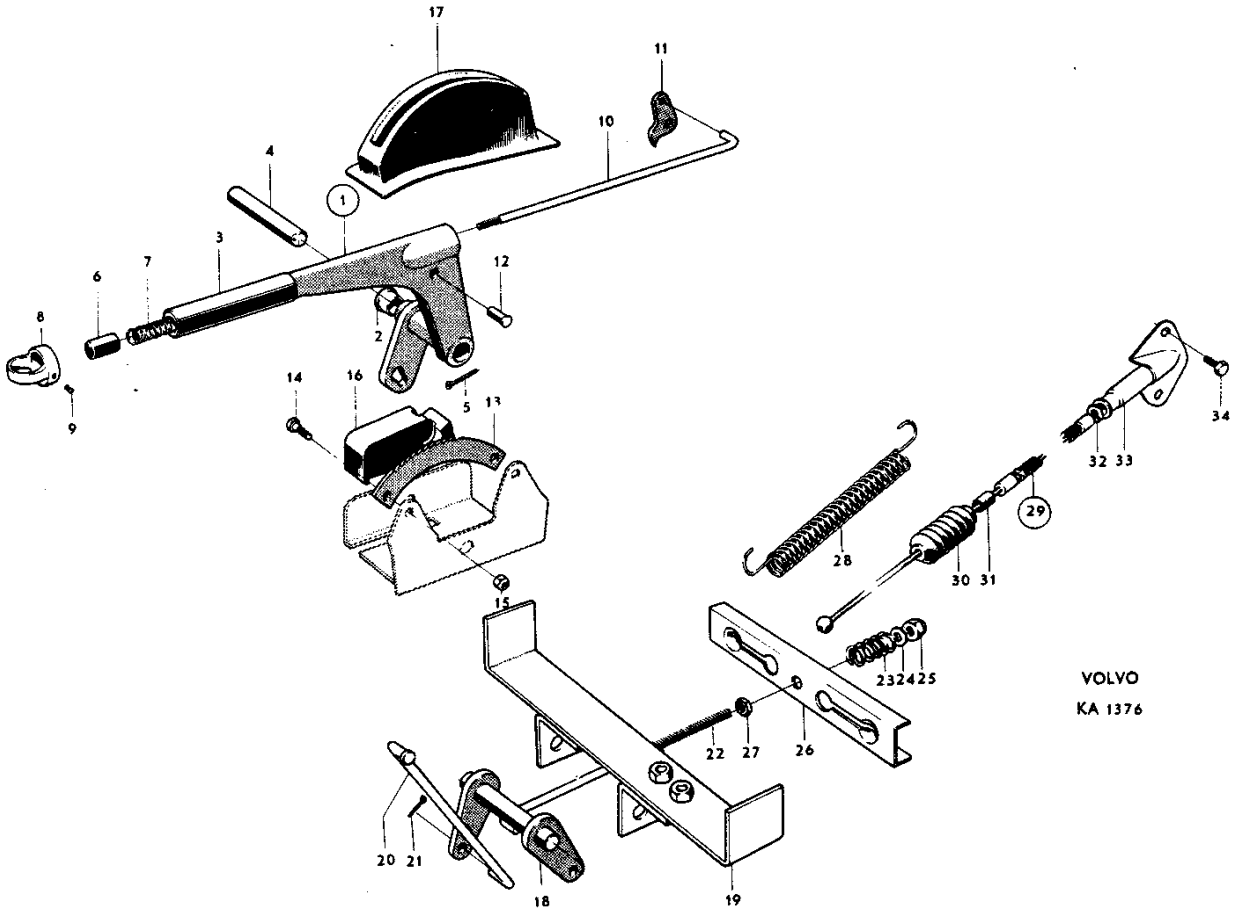
17
11
10
4
1
3
7
6
12
8
2
9
14
16
5
13
34
32 33
29
28
30 31
15
23 24 25
VOLVO
KA 1376
22
27
26
20 21
18
19

PV 445, P 210

Handbroms, P 2100-2101 Handbrake, P 2100-2101

Pos Fig.	Antal Qty.	Benämning	Description	Det. nr Part No.	Anmärkning Notes
1	1	Handbromsspak, kmpl.	Handbrake lever, cpl.	662988-5	~~660405~~
2	2	. Bussning	. Bushing	653576-9	
3	1	Handtag	Hand grip	658332-2	
4	1	Axel	Shaft	658327-2	
5	1	Saxpinne	Cotter pin	907823-9	
6	1	Knapp	Button	654980-2	
7	1	Fjäder	Spring	659603-5	
8	1	Bygel	Guard	660651-1	
9	1	Stoppskruv	Stop screw	191030-6	
10	1	Tryckstång	Push rod	658326-4	
11	1	Spärrhake	Pawl	653466-3	
12	1	Nit	Rivet	190848-2	
13	1	Spärrsegment	Quadrant	653449-9	
14	2	Skruv	Screw	921823-1	
15	2	Mutter	Nut	950393-9	
16	1	Tätning	Seal	658322-3	
17		Gummikåpa	Rubber casing		Se grupp 8 sida 54. See group 8 page 54.
18		Mellanaxel	Intermediary shaft		} Se grupp 7 sida 4.
19		Fäste	Anchorage		} See group 7 page 4.
20	1	Dragstång	Pull rod	660395-5	
21	2	Saxpinne	Cotter pin	907843-7	
22	1	Dragstång	Pull rod	660396-3	
23	1	Fjäder	Spring	659655-3	
24	1	Bricka	Washer	120096-3	
25	1	Mutter	Nut	950393-9	
26	1	Dragbygel	Draw brace	660697-4	
27	2	Mutter	Nut	921981-7	
28	1	Returfjäder	Return spring	86970-1	1)
	1	Returfjäder	Return spring	661068-7	2)
29	2	Dragwire, kmpl.	Cable, cpl.	660087-8	
30	2	. Gummikåpa	. Rubber casing	656945-3	
31	2	. Gummipropp	. Rubber plug	86851-3	
32	2	Låsbricka	Lock washer	191374-8	
	1	Klamma, V	Clamp, L	658952-7	
33	1	Klamma, H	Clamp, R	658953-5	
34	4	Skruv	Screw	191260-9	

1. P 2100.
2. P 2101.

1. P 2100.
2. P 2101.